CITROËN

NIEUW!
DE ZUINIGSTE
DIESEL

AX

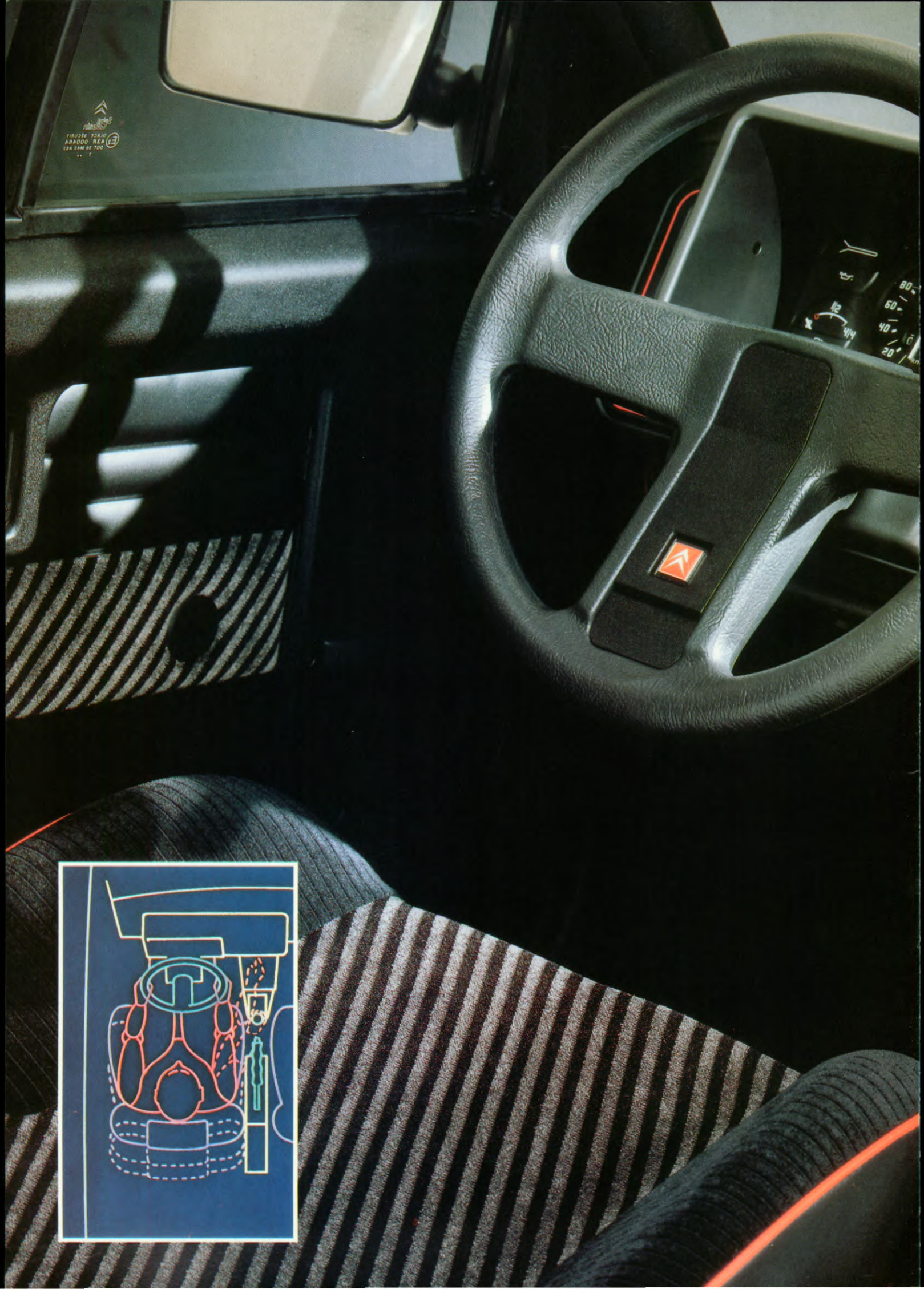

DE NIEUWE AX DIESEL, WERELDKAMPIOEN ZUINIG RIJDEN.

Na het succes van de 3- en 5-deurs AX met benzinemotor is men bij Citroën niet op zijn lauweren gaan rusten. Integendeel, men heeft het AX-programma uitgebreid met een versie met dieselmotor. Niet zo maar een dieselmotor: 's werelds zuinigste diesel in zijn categorie, met een verbruik van slechts 3,6 liter per 100 km bij een constante snelheid van 90 km/h.

Onder een zeer schuin aflopende, aërodynamisch gunstige motorkap gaat een lichtmetalen motor schuil met bovenliggende nokkenas, ongeacht de cilinderinhoud: 1124 cm^3, of 1360 cm^3 voor benzinemotoren en 1360 cm^3 voor de dieselmotor. Het motorenprogramma van de AX biedt een nog niet eerder gerealiseerd prestatie- en verbruiksniveau. Dit is het resultaat van een uitzonderlijke aërodynamische vormgeving en een gewicht/vermogen verhouding die de AX zijn soepelheid en een levendigheid verlenen, waardoor hij zich volkomen thuis voelt in stadsverkeer, maar ook zijn mannetje staat op de grote weg. Al is de AX zuinig en bescheiden in afmetingen, hij komt niets tekort aan interieurruimte, die bijna 60% van het totale oppervlak van de wagen beslaat en plaats biedt aan 4 à 5 inzittenden en hun bagage.

Zijn robuuste constructie, lichte en nauwkeurige besturing en zeer flexibele vering waarborgen een veilige wegligging, zelfs op slechte wegen, en een onveranderd goede koersvastheid. Nog een veiligheidselement: alle AX modellen zijn uitgerust met een rembekrachtiger.

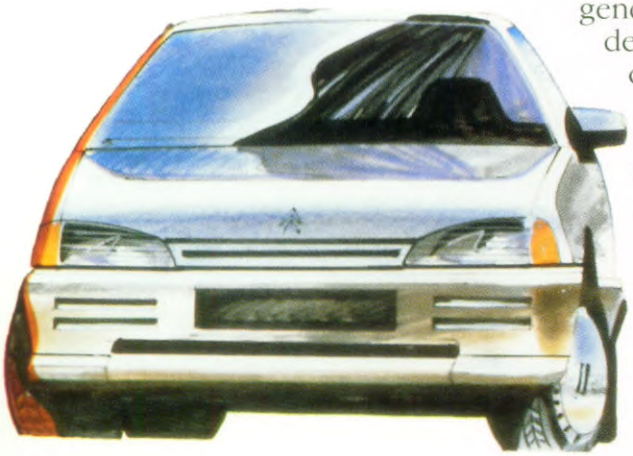

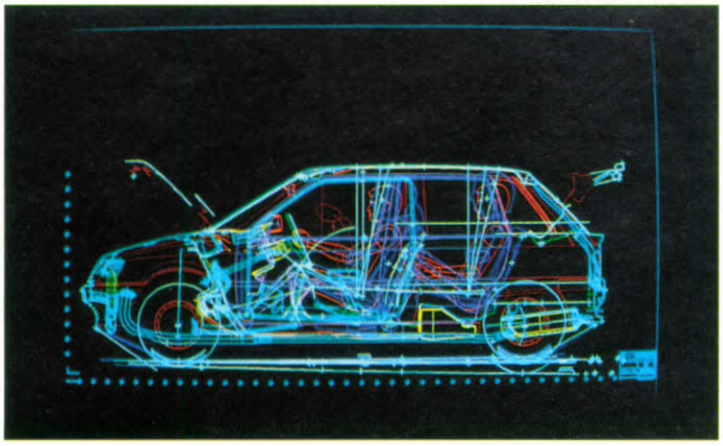

De AX is gemakkelijk en niet duur in onderhoud. Aan het aspect van onderhoud en reparaties is speciale aandacht besteed.

Hij heeft slechts elke 25.000 km een onderhoudsbeurt nodig, terwijl de motorolie elke 12.500 km moet worden ververst (onderhoudsbeurt elke 20.000 km, met elke 10.000 km olie verversen voor de uitvoering met dieselmotor). Met zijn uitstekende kwaliteiten op het gebied van vermogen, zuinigheid, veiligheid en ruimte kan de AX zijn concurrenten ruimschoots aan.

Studie van de ergonomie met behulp van computer (CAD), waardoor het mogelijk is de problemen op te lossen betreffende de optimale plaats van bediening en uitrusting.

IN HET INTERIEUR GAAT HET OM DE PASSAGIERS. DAAROM IS DE AX RUIM, COMFORTABEL EN PRAKTISCH.

Een wagen wordt niet alleen gebruikt voor het vervoer van personen, maar ook voor veel van hun persoonlijke bezittingen. Een gewoon handschoenenkastje of een hoedenplank is niet voldoende. Het interieur van een AX biedt verbazend veel ruimte. Er is voor alles een plaats. De interieurruimte is zeer ingenieus ingedeeld: talloze opbergmogelijkheden zijn aangebracht, zoals zelfs een plaats voor een fles in de portieren van de 3-deurs AX. Alle beschikbare ruimte werd benut om met het maximum aan comfort plaats te bieden aan 4 à 5 personen en hun bagage. Bij een inhoud van 273 dm^3 hoeft men de bagage niet in de kofferruimte te proppen. Te meer omdat men enkel de rugleuning van de achterbank naar voren hoeft te klappen om een bagageruimte met een inhoud van 668 dm^3 te krijgen. Meestal zijn kleine personenwagens sober uitgerust. De AX daarentegen is leverbaar in verschillende uitrustingsniveaus. De topmodellen van het programma zijn bepaald luxueus, maar ook de basisuitrusting van de goedkopere modellen ontbreekt het niet aan luxe. Op ergonomisch gebied werd niets aan het toeval overgelaten bij het ontwerpen van het interieur: hendels, knoppen en controle-instrumenten zijn zeer overzichtelijk en makkelijk bereikbaar opgesteld. Dank zij een eenspakig stuurwiel zijn de ronde meters in het instrumentenpaneel makkelijk af te lezen. Er is een groot aantal controlelampen die de bestuurder direct informeren of waarschuwen omtrent de mechanische toestand van de wagen.

De ontwerpers hebben zeer veel zorg besteed aan het uitzicht, met als resultaat een indrukwekkend ruitoppervlak. Ook is de bereikbaarheid van de achterbank van de 3-deurs versie grondig bestudeerd en door een zeer eenvoudige beweging kan de voorstoel naar voren worden gekanteld voor een gemakkelijke instap achterin.

Zonder op enigerlei wijze afbreuk te doen aan zijn kwalitei-

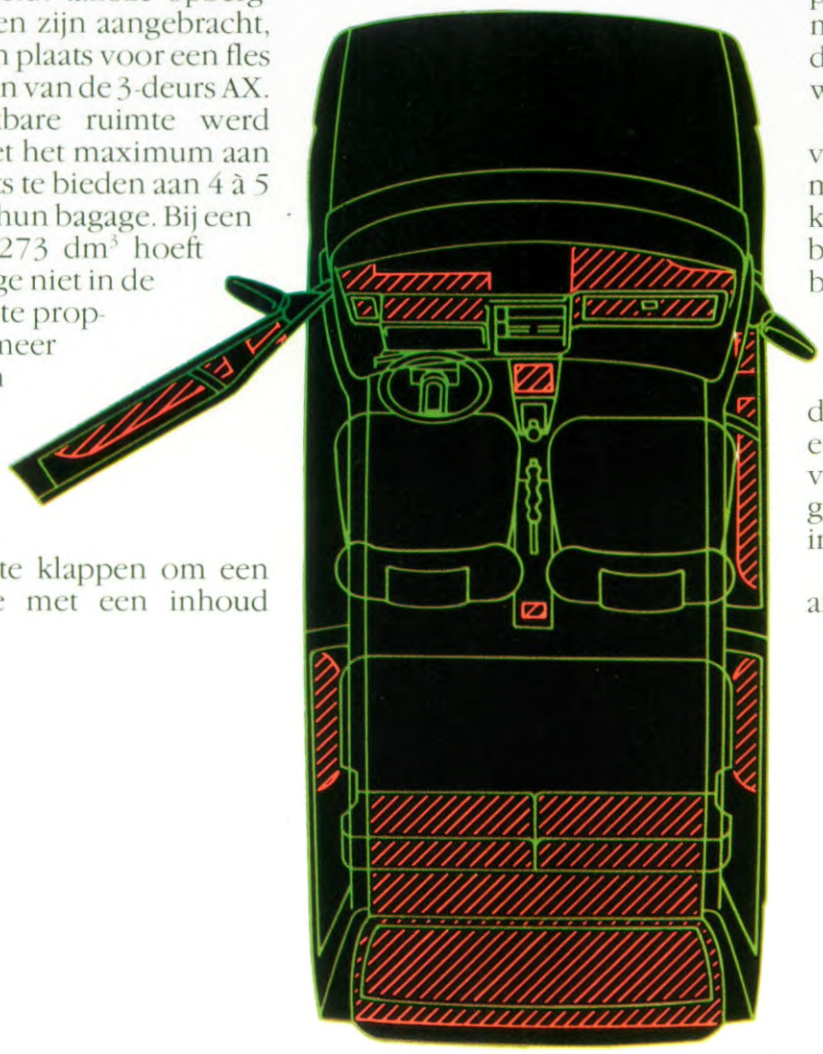

De vorm van de achterklep levert een lage drempel, waardoor de bagage makkelijk kan worden ingeladen.

ten op aërodynamisch of esthetisch gebied of de passieve veiligheid (bescherming bij aanrijdingen), heeft de AX een van de meest gunstige verhoudingen interieuroppervlak/totale oppervlak, geldend voor kleine wagens, n.l.: 3,13 m^2/5,43 m^2. Dit komt neer op een interieur waarvan het oppervlak bijna 60% van het totale oppervlak van de wagen bedraagt. Zijn bescheiden buitenmaten (totale lengte 3,50 m, kleine overbouw) zijn een voordeel bij het parkeren en in de stad.

Door de in delen neerklapbare rugleuning achter kan de bagageruimte naar wens worden uitgebreid. (extra)

DE AX, DOOR TOEPASSING VAN DE NIEUWSTE TECHNIEKEN EEN GEMAKKELIJK TE ONDERHOUDEN WAGEN.

De AX wordt vervaardigd met gebruikmaking van geavanceerde technieken, waarbij de produktiemethoden zodanig worden uitgekiend dat met de juiste materialen een hoogwaardige kwaliteit wordt verkregen. De AX is de eerste in serie geproduceerde kleine wagens, waarbij synthetische materialen en de meest geperfectioneerde lijmtechnieken worden toegepast. De achterklep bestaat uit een ruit die aan het onderste polyester gedeelte is gelijmd. De direct op de carrosserie gelijmde voorruit vergroot de stijfheid van de structuur en draagt bij tot een opmerkelijk gunstige Cx-waarde. Het realiseren van een kort voertuig met aërodynamische eigenschappen die zich kunnen meten met die van langere wagens, is een prestatie waarvan menig ingenieur versteld staat! De luchtweerstandscoëfficient (Cx) van de AX bedraagt slechts 0,31. Een verrassend lage waarde voor kleine wagens. De hellende motorkap, de spoilers voor en achter, de gelijmde voorruit, de afwezigheid van uitspringende regengoten dragen elk hun steentje bij tot het verminderen van de luchtweerstand. Bij hoge snelheden is de aërodynamische vorm niet alleen gunstig voor hoge prestaties en een laag verbruik, maar ook voor een stil interieur en een stabiel weggedrag. De vering van de AX strijkt alle oneffenheden in het wegdek glad. De achterwielophanging met torsievering is

Aërodynamische proeven in de windtunnel voor betere prestaties en lager brandstofverbruik.

De achterwielophanging met torsievering heeft geen nadelig effect op de inhoud van de bagageruimte.

zodanig geconstrueerd, dat deze geen nadelig effect op de inhoud van de bagageruimte heeft. Het AX-programma biedt een grote keuze op het gebied van motoren: 4 verschillende motoren, waarvan één diesel. De benzinemotoren zijn van lichtmetaal, hebben een door een getande riem aangedreven bovenliggende nokkenas en zijn uitgerust met transistorontsteking.

Voor de motoren is een beroep gedaan op de nieuwste technologieën: zuigers met verminderde wrijving en tuimelaars van een zeer lichte legering. Deze nieuwigheden staan garant voor een uitstekend motorrendement en hogere vermogens bij een zeer redelijk verbruik. Het grote nieuws van de AX betreft de diesel motor van 1360 cm^3. Het is een diesel met indirecte inspuiting en aluminium motorblok met verwisselbare cilinderbussen. Hij weegt maar 12,8 kg meer dan de benzinemotor met dezelfde cilinderinhoud, wat slechts een geringe gewichtstoename is voor een diesel.

Bij de ontwikkeling van de motor is uitgebreid gebruik gemaakt van de computer, met als resultaat dat allerlei verbeteringen werden aangebracht en hulpfuncties konden worden geïntegreerd zoals de systemen voor olieafscheiding en carterventilatie. Aan de constructie van de motor zijn zeer grondige studies voorafgegaan met betrekking tot thermische en mechanische belastingen. De motorophanging van de diesel van de AX omvat een hydraulische steun die een uitstekend filter vormt voor trillingen. Als oplossing voor de problemen bij winterse temperaturen is een systeem voor het filtreren en voorverwarmen van de dieselbrandstof ingebouwd in de motor. De dieselmotor van de AX is dan ook stil, betrouwbaar en krachtig en omdat hij licht is, levert hij een soepele aandrijving van de voorwielen en een makkelijk te bedienen besturing.

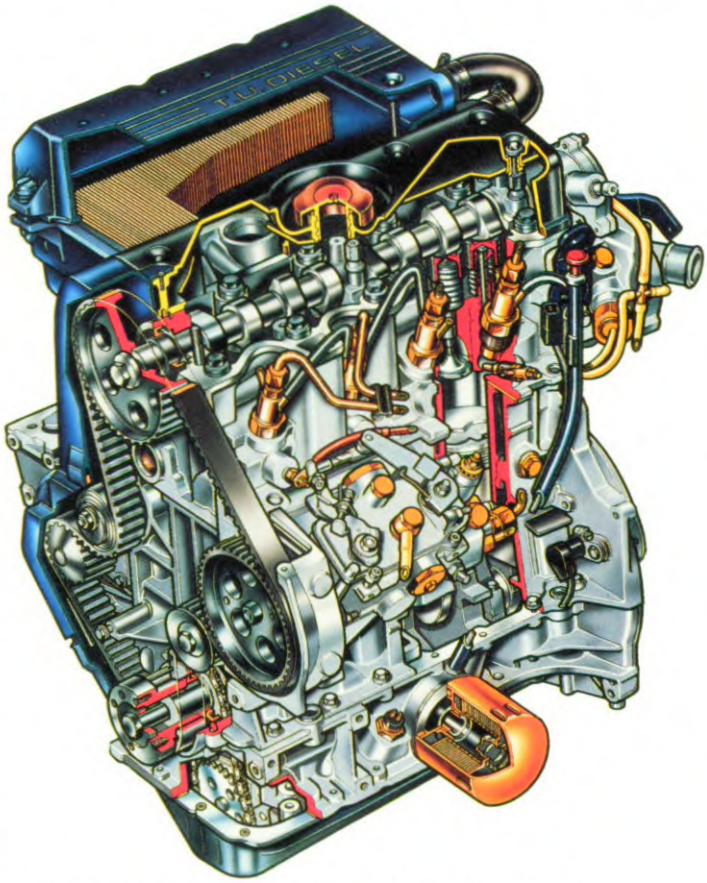

Doorsnede van de nieuwe Dieselmotor

AX

HET 'AX'-UITRUSTINGSNIVEAU EXTERIEUR

Een ruim interieur, rotsvaste wegligging, geen hinderlijk motorgeluid en optimale veiligheid, dat moeten volgens Citroën de uitgangspunten zijn bij het ontwerpen van een compacte auto. Het zijn essentiële punten, waaraan elke auto in feite zou moeten voldoen. Aan verdere persoonlijke wensen met betrekking tot het interieur of het exterieur kan worden voldaan met een keuze uit de verschillende uitrustingsniveaus. De AX in de eenvoudigste uitvoering is een prima auto, meer luxe en/of meer motorvermogen maken er een nog betere auto van. De uitvoeringen met twee portieren, en zeker die met vier portieren, zijn echte familie-auto's. Veel en goed toegankelijke binnenruimte wordt gecombineerd met de wendbaarheid van een compacte auto. Alle modellen zijn uitgerust met een veilige, gelaagde voorruit, achterruitverwarming en een bekrachtigd remsysteem.

AX 11E

De AX 11E heeft dank zij een 55 DIN pk leverende motor van 1124 cm^3 een topsnelheid van 158 km/h. Zuinig is deze uitvoering ook.

Rijden met een constante snelheid van 120 km/h kost u aan brandstof niet meer dan 5,9 liter per 100 km. De bandenmaat is 135/70 R13 MXL.

Zelfs het standaardmodel is voorzien van achterruitverwarming.

HET AX-UITRUSTINGSNIVEAU INTERIEUR

Er zijn veel compacte auto's te koop. Met de Citroën AX kiest u het modernste Europese ontwerp uit de compactklasse. U waant zich in een veel grotere auto. Vergeet vooral niet om plaats te nemen op de achterbank en constateer dat, mede dank zij de uithollingen in de leuningen van de voorstoelen en de uitgekiende vorm van de bodemplaat, de beenruimte royaal is. In het dagelijks gebruik zult u zeker de talloze bergvakjes (ook in de portieren) in het interieur waarderen.

Zelfs de eenvoudigste AX-modellen zijn zeer compleet uitgevoerd.

De voorstoelen zijn bekleed met comfortabele stof en hebben verstelbare rugleuningen. De sloten van de veiligheidsgordels zitten aan de stoelframes. De gordels zijn hierdoor gemakkelijk om te doen en bieden extra veel bescherming. De leuning kan worden neergeklapt om de bagageruimte te vergroten. Er is veel zorg besteed aan de vormgeving van het dashboard. De belangrijkste bedieningshandels en knoppen zitten onder direct handbereik. Het zicht op de instrumenten (waaronder een nieuw ontworpen snelheidsmeter) is optimaal dankzij het enkelspaaks stuurwiel.

VOORNAAMSTE EXTRA'S

Geverniste metallic lak, hoofdsteunen vóór en een radio-uitrusting (antenne + bedrading).

De AX biedt verbazingwekkend veel ruimte. De voorstoelen hebben verstelbare rugleuningen.

HET R-UITRUSTINGSNIVEAU EXTERIEUR

De AX-modellen met een R in de type-aanduiding zijn zeer compleet uitgevoerd. Zij onderscheiden zich onder andere van de standaarduitvoering door beschermstrips op de flanken, een beschermstrip op de achterklep en matzwart gemaakte dorpels.

Aan de buitenzijde zorgen wieldoppen voor een extra fraai uiterlijk. Verwarming en een wisser/sproeier op de achterruit zijn standaard. De kopers van een AX in de R-uitvoering hebben een ruimere keuze uit de lijst met opties. Zo is er bijvoorbeeld een vijfversnellingsbak leverbaar.

AX 11 RE

De 1124 cm^3 motor van 55 DIN pk geeft deze AX een topsnelheid van 158 echte kilometers per uur. Maar dat merkt u niet aan het brandstofverbruik. Bij een constante snelheid van 120 km/h komt de AX 11 RE met 5,9 liter brandstof 100 kilometer ver. Het interieur is gebracht op het comfortabele niveau, dat behoort bij de R-uitvoering. De bandenmaat is 155/70 R13 MXL.

AX 14 RD

De AX Diesel, jongste telg van de AX-familie, vormt een belangrijke aanvulling van het programma. De lichtmetalen motor van 1360 cm^3 met bovenliggende nokkenas levert zijn maximum vermogen van 53 DIN pk bij 5000 tpm en een maximum koppel van

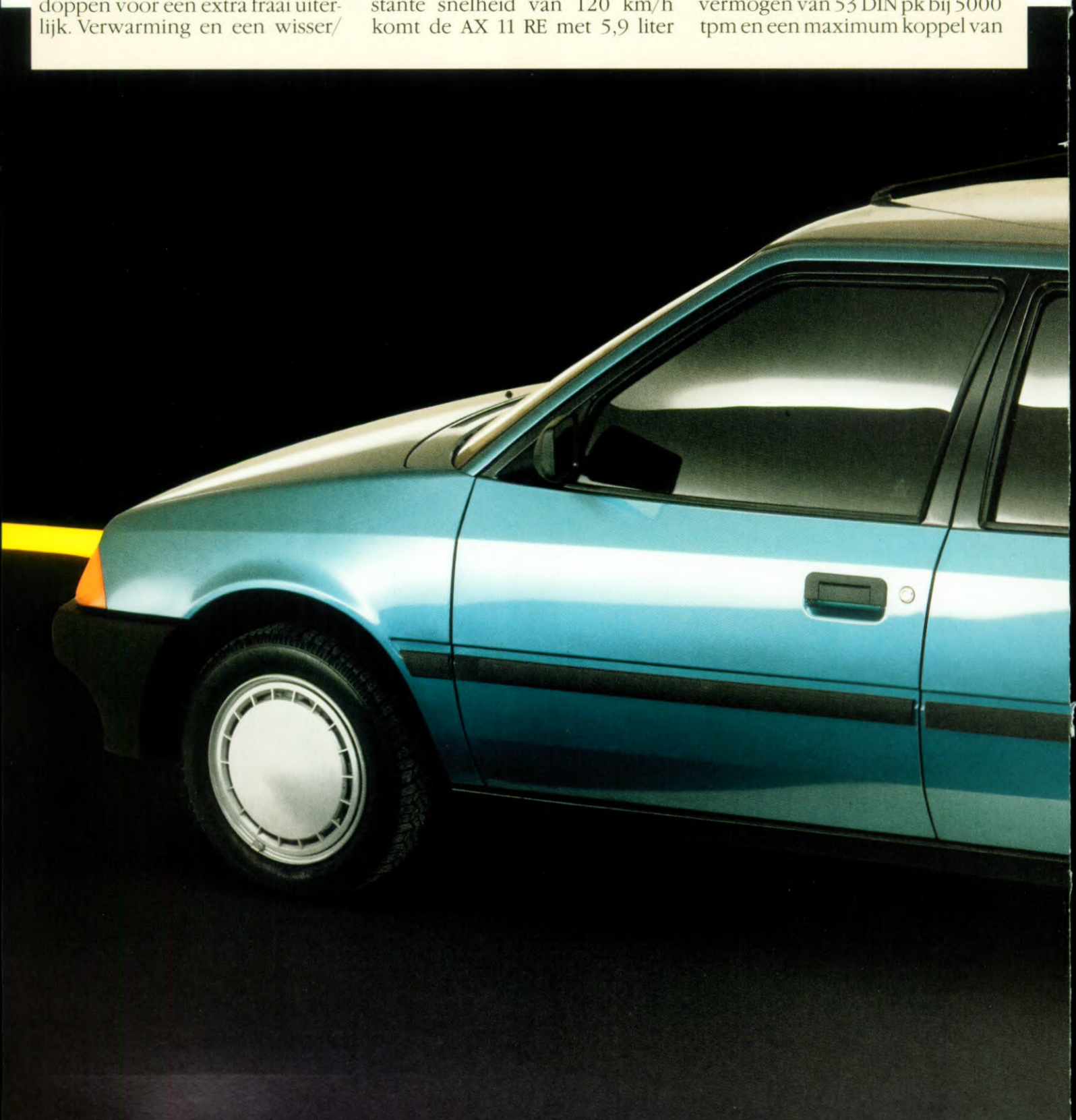

8,6 mkg bij 2500 tpm. Zijn maximum snelheid bedraagt 155 km/h en hij accelereert in 14,3 seconden van 0 naar 100 km/h. Zijn recordverbruik ligt op 3,6 liter per 100 km bij 90 km/h, zodat hij met zijn brandstoftank van 43 liter inhoud een uitzonderlijk grote actieradius biedt.

HET R-UITRUSTINGSNIVEAU INTERIEUR

Van binnen herkent u de AX in R-uitvoering onder andere aan de deurbekleding in verschillende kleuren, de vloerbedekking die zich uitstrekt tot in alle hoeken en speciale bekledingsstof met Quadrus-motief. Het stuurwiel is dik bekleed met prettig aanvoelende kunststof. In het dashboard bevinden zich een aansteker en een analoog kwartsklokje. De voorstoelen hebben verstelbare rugleuningen en hoofdsteunen. Ze bieden iedereen een comfortabele zit. Bij de driedeursmodellen komt de stoel automatisch terug in de uitgangspositie nadat hij

De R-uitvoeringen hebben standaard een wisser/sproeier op de achterruit.

naar voren is geklapt om een achterpassagier doorgang te verlenen. De achterbankleuning kan iets naar voren worden versteld teneinde de bagageruimte te vergroten. Een in twee delen neerklapbare achterbank is als extra leverbaar. De voorportieren zijn voorzien van armsteunen. De achterpassagiers hebben hun eigen handige opbergvakjes. Er is een van binnenuit verstelbare buitenspiegel en de binnenspiegel heeft een anti-verblindingsstand. Verder is de auto uitgerust met hoofdsteunen vóór.

VOORNAAMSTE EXTRA'S.

Gescheiden achterbank, geverniste metallic lak, radio-uitrusting (antenne + bedrading) en een 5-versnellingsbak.

De achterbankleuning kan iets naar voren worden gekanteld om de bagageruimte te vergroten.

De in ongelijke delen neerklapbare achterbankleuning maakt een flexibel gebruik van de achterbank mogelijk. (extra)

HET TR-UITRUSTINGSNIVEAU EXTERIEUR

De AX in de TR-uitvoering is rijkelijk voorzien van extra's. Zo bezit dit type een ruitewisser met twee snelheden en intervalschakeling. De achterramen kunnen worden geopend voor een effectieve ventilatie. Aan de buitenzijde herkent u de TR onder andere aan de brede beschermstrips en aan de in carrosseriekleur uitgevoerde grille. De 3-deursmodellen bezitten zwarte raamlijsten.

Halogeen koplampen zijn standaard en dat geldt ook voor een mistachterlamp. De linker buitenspiegel kan van binnenuit worden versteld.

De koper van een AX TR heeft bovendien een ruime keuze uit het programma extra's.

AX 14 TRS

Wat doen 65 DIN pk's met een sterke, lichte en gestroomlijnde AX-carrosserie? Dat merkt u in de AX 14 TRS. Test de acceleratie die mogelijk wordt gemaakt door de 1360 cm^3 motor en de perfecte vijfversnellingsbak: van 0 tot 100 km/h in slechts 12,2 seconden.

De topsnelheid bedraagt 172 km/h. Het brandstofverbruik bij 90 km/h constant is 4,3 liter per 100 km. De bandenmaat is 155/70 R13 MXL.

AX 14 TRD

Deze behoort tot de top van de AX-modellen met dieselmotor. Deze motor weegt maar 12,8 kg

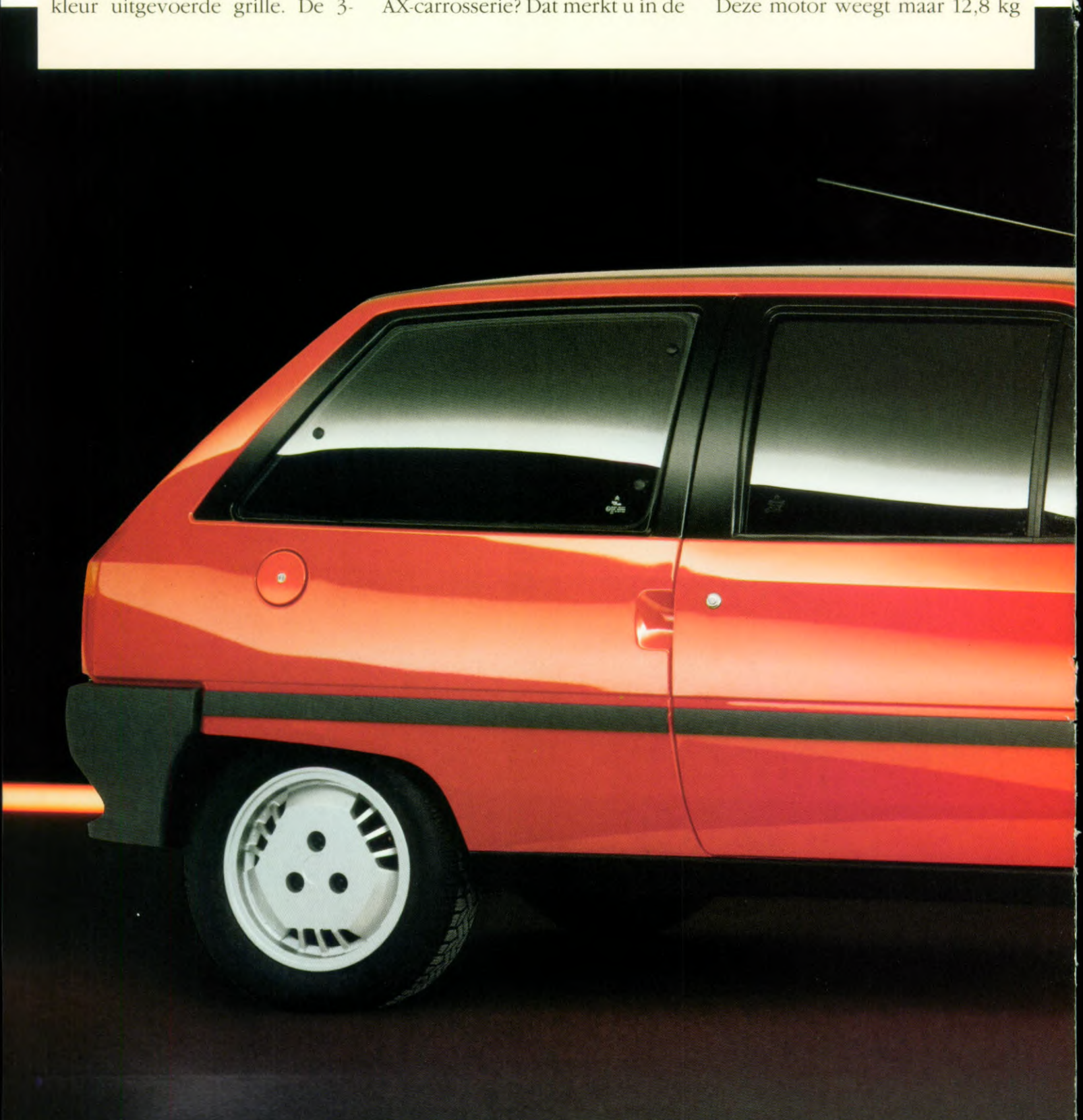

meer dan de versie op benzine, hetgeen maar weinig is voor een diesel. Hij levert een vermogen van 53 DIN pk, en van 0 naar 100 km/h accelereert in 14,3 seconden. Het verbruik bij 120 km/h constant bedraagt slechts 5 liter per 100 km.

HET TR-UITRUSTINGSNIVEAU INTERIEUR

De AX in TR-uitvoering heeft een middenconsole en een uitgebreid instrumentarium met onder andere een analoog kwartsklokje en een waarschuwingslampje dat aangeeft wanneer het tijd wordt om te tanken. De binnenverlichting wordt bediend door de portieren. De aansteker en de asbak zijn verlicht. Het portier aan de zijde van de voorpassagier is voorzien van een handgreep annex armleuning. De voorstoelen hebben hoofdsteunen. Onder het dashboard zit een pakjesplank.

Vooral op lange ritten zult u de royale binnenruimte van de AX

Uitklapbare achterramen standaard op de AX 3-deurs in de TR-uitvoering.

en de vele nuttige opbergvakjes waarderen. Grotere voorwerpen stopt u natuurlijk in de ruime bagageruimte. Ze worden door een hoedenplank onttrokken aan nieuwsgierige blikken.

De radio-uitrusting, bestaande uit een antenne en bedrading, is standaard op deze toch al zo complete AX.

VOORNAAMSTE EXTRA'S.

Electrisch te bedienen voorportierramen, getint glas, gescheiden achterstoelen, geverniste metallic lak, lichtmetalen wielen.

Een handschoenenkastje met klep is standaard in de TR.

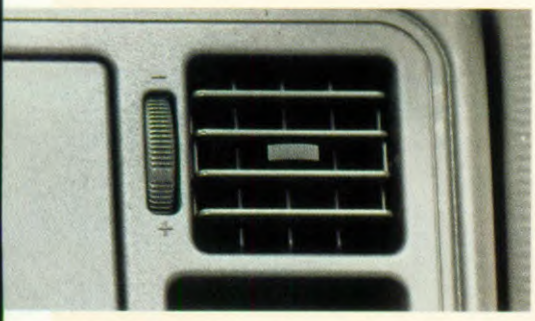

De TR-uitvoeringen bezitten extra ventilatie-openingen in het dashboard.

AX

AX GT EXTERIEUR

Deze auto verdient met recht de naam Gran Tourismo. De AX GT is in staat om topprestaties te leveren en beschikt over een bijzonder complete uitrusting ter verbetering van het rijcomfort en de royale binnenruimte.

De 1360 cm^3 motor haalt adem door de dubbele carburateur die is gemonteerd op een ruimbemeten en voorverwarmd inlaatspruitstuk. Het afgegeven motorvermogen bedraagt 85 DIN pk.

Extra koppel bij lage toerentallen is goed voor een pittige acceleratie of voor comfortabel kruisen op hoge snelheid.

De topsnelheid van de GT bedraagt 180 echte kilometers per uur en de acceleratie van 0 tot 100 km/h kost niet meer dan een seconde of tien. Voor en achter zitten stabilisatorstangen. De 'low-profile' MXL-banden hebben de maat 165/65 R13.

Op de AX GT kunnen lichtmetalen velgen als extra geleverd worden.

AX GT INTERIEUR

Wie de AX GT slechts beoordeelt op z'n sportieve prestaties, doet de auto tekort. GT betekent ook: heel veel rijcomfort. Het nieuw ontworpen dashboard is uitgevoerd in zijdeglanzend zwart en grijs. Extra ventilatieopeningen links en rechts vullen de centraal geplaatste luchtroosters aan. Er is een uitgebreid controlelampjespaneel en een duidelijk afleesbare toerenteller. In de speciale dakconsole is een handig kaartleeslampje verwerkt, alsmede een digitaal kwartsklokje.

Op de weg ervaart men de uitstekende steun van de speciale sportstoel met verstelbare hoofdsteunen. Onderga het zitcomfort van het bij elke temperatuur comfortabele velours, wat ook op de achterbank met gedeelde leuning is aangebracht.

U zult zien dat deze Gran Tourismo zich aan de buitenkant onderscheidt van de overige AX-modellen door z'n speciale, gedistingeerde kleuren en door het vele matzwart wat is verwerkt in onder andere de raamstijlen.

In de voorspoiler vindt u twee verstralers voor een beter zicht bij nacht.

Het overzichtelijke dashboard verschaft alle informatie die u zich kunt wensen.

CITROËN - AUTO'S DIE BLIJVEN BOEIEN.

Veel ideeën die nu zo vanzelfsprekend zijn bij de bouw van moderne auto's zijn ontwikkeld door Citroën. Natuurlijk de meeste grote autofabrikanten lanceren regelmatig experimentele prototypen om de publieke opinie te testen. Of om technische voorsprong te claimen. Bepalend voor Citroën is dat zij belangrijke nieuwe ideeën altijd vertaalt naar en toepast in de praktijk.

De CX bezit niet alleen een perfekte aërodynamische vorm en een nog steeds revolutionair hydropneumatische vering, maar ook een uniek rem- en stuurbekrachtigingssysteem en een koersvaste voorwielaandrijving. Zaken die ervoor zorgen dat deze wagen een keerpunt in de techniek van grote automobielen blijft.

Met de BX was Citroën de eerste fabrikant in de wereld die moderne synthetische materialen toepaste bij de fabrikage van in serie gebouwde Berlines. Dit leidde tot een van de grootste gewichtsverminderingen in de autofabrikage sinds de introduktie van de zelfdragende carrosserie. Wederom zonder concessies te doen aan de sterkte. De BX werd ontworpen met behulp van de zogenaamde CAD (Computer Aided Design)-technieken waardoor de interieurruimte gemaximaliseerd kon worden. Maar ook kon hierdoor het aantal onderdelen van de carrosserie worden verminderd zodat het gewicht nog verder kon worden teruggebracht. Door de toepassing van relatief veel robots in de produktielijn werd ook een uiterste precisie bewerkstelligd.

Bij de nieuwe AX-modellen is het aandeel van robots bij de fabrikage nog groter. In de door computers gecontroleerde produktielijn bevindt zich een punt waar het complete dashboard door een robotarm in de auto wordt gepositioneerd.

Maar nog belangrijker: door de toepassing van slimme ontwerpen (waarbij wederom de hulp van computers werd ingeroepen) en het gebruik van nieuwe materialen, is het gewicht van de AX gereduceerd met dat van een volwassen passagier!

Samen met de uitgekiende aërodynamische vorm en de 'lowfriction' motor is dit het resultaat: één van de zuinigste auto's die ooit zijn gemaakt!

CITROËN BX DIESEL-MODELLEN. EEN VERANDERING IN DE OPVATTING OVER DIESELPRESTATIES.

De BX Diesel-modellen hebben

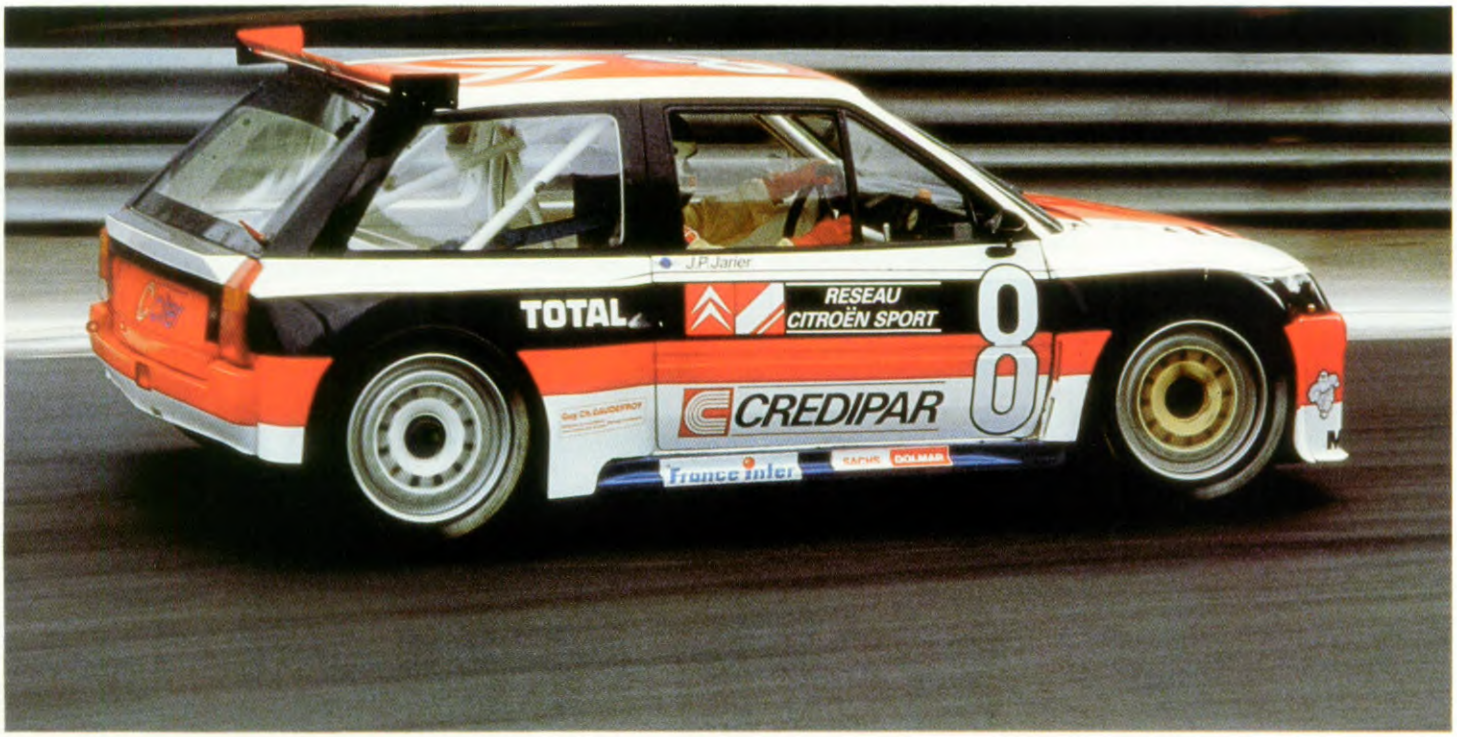

het hiaat in prestaties tussen benzine- en dieselmotoren teruggebracht. Want zij combineren de nieuwste generatie dieselmotoren met een opmerkelijk sterke èn lichte carrosserie. Met als gevolg dat de nieuwe BX Diesels bijzonder handelbaar zijn, een vloeiende rijstijl hebben en een onovertroffen zuinigheid in stadsverkeer bezitten. Bovendien wordt door de flexibiliteit van de nieuwe dieselmotoren het op- en terugschakelen tot een minimum beperkt. En door de efficiënte aërodynamische vormen gelden al deze prestaties ook bij hoge snelheden, terwijl dan tevens opvalt hoe weinig windgeruis waarneembaar is. De nieuwste BX-serie bevat ook een turbodiesel met intercooler die de turbocapaciteit volledig benut. Hierdoor kunnen veel hogere prestaties geleverd worden door motoren met een relatief kleine cilinderinhoud. De nieuwe BX Turbo Diesel gebruikt een 1796 cm^3 motor die aanzienlijk meer vermogen levert dan de op conventionele manier aangezogen 1900 cm^3 motor van de BX Diesel. Vergeleken met een 'normale' dieselmotor met dezelfde inhoud, levert deze nieuwe turbo 50% meer vermogen en ruim 60% meer koppel. De motor presteert dit bovendien zonder een exorbitante toename in brandstofverbruik: een gemiddelde van 5.9 liter per 100 km (1:16,9). En door toepassing van een intercooler benut deze nieuwe BX Turbo Diesel zelfs nog meer van de indrukwekkende turbomogelijkheden, zodat er nu prestaties geleverd kunnen worden door een dieselmotor die tot nog toe ondenkbaar waren: een topsnelheid van 180 km/h en een voorheen ongekende acceleratie vanuit stilstand naar 100 km/h in 10.8 seconden.

DE SPORTIEVE UITSTRALING VAN DE NIEUWE AX-MODELLEN

De AX Sport-modellen hebben hun debuut gemaakt in de meest prominente race-spektakels over de gehele wereld. En steeds bleken hun prestaties opvallend goed. Niet zo verwonderlijk als u beseft dat de laatste stand van de techniek en de laatste kennis in autobouw in dit model zijn samengevoegd.

VERKOOP EN SERVICE DOOR HEEL EUROPA MET EEN GARANTIE VAN 6 JAAR

Iedere Citroën wordt in Nederland verkocht met een garantie van 1 jaar op alle mechanische onderdelen en een garantie van maar liefst 6 jaar tegen doorroesten van de carrosserie van binnenuit. Maar twee onderhoudsinspecties per jaar zijn nodig om uw Citroën in een absolute topconditie te houden.

Iedere Citroën heeft een uitgebreid netwerk van servicegerichte agenten in ruim 170 landen achter zich staan. Waar u dus ook komt, u bent nooit ver van een ter zake kundige Citroën-agent.

TECHNISCHE KARAKTERISTIEKEN	AX 11 E Ⓢ AX 11 RE Ⓢ	AX 14 TRS Ⓢ	AX 14 RD/TRD	AX GT Ⓢ
MOTOR				
Type	benzine carburateur	benzine carburateur	diesel	benzine carburateur
Aantal cilinders	4 in lijn	4 in lijn	4 in lijn	4 in lijn
Cilinderinhoud in cm^3	1124	1360	1360	1360
Compressieverhouding	9,4 : 1	8,8 : 1	22 : 1	9,3 : 1
Boring - slag in mm	72 x 69	75 x 77	75 x 77	75 x 77
Max. vermogen in kW (DIN in pk)	40(55)	48.5(65)	38,3(53)	61.5(85)
bij toeren/min.	5800	5400	5000	6400
Max. koppel in Nm (mkg DIN)	87,5(9,1)	107(11,4)	83(8,6)	115,0(11,8)
bij toeren/min.	3200	3200	2500	4000
Koeling	water	water	water	water
OVERBRENGING				
Versnellingsbak	Mechanische bediening			
Aantal versnellingen vooruit	4/5 (1)	5	5	5
STUURINRICHTING (tandheugel)				
Aantal omw. stuurwiel van links naar rechts	3.5	3.15	3.15	3.15
Draaicirkelstraal tussen trottoirs in m	4,615	5,100	5,100	5,100
OPHANGING/REMMEN/BANDEN				
Ophanging	4 onafhankelijke wielen, vooras speudo Mc Pherson achteras: getrokken draagarmen en dwarsgeplaatste torsiestaven			
Remmen	Voor: schijven in de wielen. Achter: trommels in de wielen met automatische regeling. Voor- en achtercircuits onafhankelijk in X. Vacuümbekrachtiging en begrenzing achter.			
Banden voor en achter	135/70 R 13 MXL (4)	155/70 R13 MXL	145/70 R 13 MXL	165/65 R13 MXL
ELEKTRISCHE UITRUSTING				
Ontsteking	Getransistoriseerd	Getransistoriseerd	–	Getransistoriseerd
Accu	12 V - 150 A	12 V - 150 A	12 V - 300 A	12 V - 150 A
Wisselstroomdynamo	750 W - 50 A	750 W - 50 A	750 W - 50 A	750 W - 50 A
INHOUDEN				
Aantal zitplaatsen	5	5	5	5
Inhoud van de kofferruimte in dm^3 met achterbank in normale stand	273	273	273	256
met achterbank-rugleuningen neergeklapt	668	668	668	627
GEWICHTEN (in kg)			3-d. 5-d.	
Rijklaar (exclusief bestuurder) - RDW gew.	674	695	715 730	709
Nuttige belasting (inclusief bestuurder) (2)	411	420	435 435	416
Totaal belast gewicht	1085	1115	1150 1165	1125
Max. aanhangergewicht onberemd/beremd	320/600	347/700	355/700	354/700
Max. druk op trekhaak/imperiaal	42/50	49/50	50/50	50/50
PRESTATIES (uitsl. bestuurder)				
Max. snelheid in km/h	158/161	172	155	180
400 m staande start in sec.	18,5/18,4	18	18,9	16,9
1000 m staande start in sec.	34,9/34,7	34	36,2	31,8
0 - 100 km/h in sec.	13,2/12,9	12,2	14,3	9,6
BRANDSTOFVERBRUIKEN (in ltr./100 km)(ECE-norm)				
bij 90 km/h gestabiliseerde snelheid	4,2	4,3	3,6	5,1
bij 120 km/h gestabiliseerde snelheid	5,9	6,1	5,0	6,9
bij stadstraject	6,7	7,5	5,2	8,2
INHOUD VAN DE BRANDSTOFTANK (in liters)	36/43 (3)	43	43	43

(1) 5-versnellingsbak als "extra" (2) met auto op rijklaar gewicht. (3) 5 deurs (4) AX 11 RE: 155/70 R 13 MXL
Ⓢ Schone motor zonder katalysator.

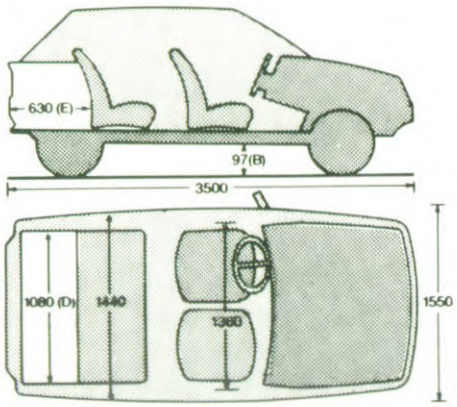

Achterbank in normale stand

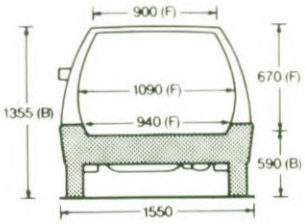

(B) belast (D) tussen wielkasten (E) vloerlengte (F) deuropening

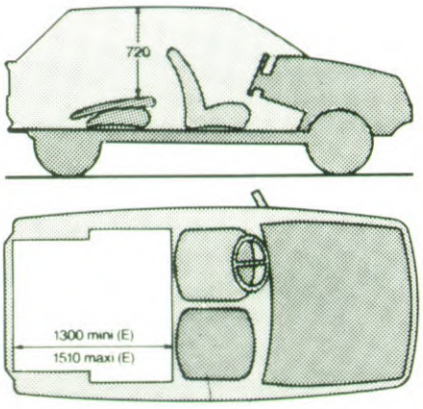

Achterleuning weggeklapt

□ Serie △ Extra ○ Accessoire	AX UITRUSTINGEN					
SERIE-UITRUSTINGEN	AX 11 E	AX 11 RE	AX 14 TRS	AX 14 RD	AX 14 TRD	AX GT
Armsteunen/bergruimten achter	□	□	□	□	□	□
Verdraaibare centrale luchtmonden	□	□	□	□	□	□
Asbak voor	□	□	□	□	□	□
Enkele symmetrische sleutel	□	□	□	□	□	□
Verlichte verwarmings- en ventilatiebediening	□	□	□	□	□	□
Kilometerdagteller	□	□	□	□	□	□
Ontwaseming van de zijruiten	□	□	□	□	□	□
Plaats voor autoradio	□	□	□	□	□	□
Achteruitrijlamp	□	□	□	□	□	□
Stoffen stoelbekleding	□	□	□	□	□	□
Luchtaanjager met 2 snelheden	□	□	□	□	□	□
Flessehouder in portieren (3-deurs)	□	□	□	□	□	□
Diagnose aansluiting voor B.D.P.	□	□	□	□	□	□
Moquette vloerbedekking	□	□	□	□	□	□
Kofferbekleding	□	□	□	□	□	□
Waarschuwingslicht slijtage voorremblokken	□	□	□	□	□	□
Waarschuwingslicht remvloeistofpeil	□	□	□	□	□	□
Waarschuwingslicht motoroliedruk	□	□	□	□	□	□
Waarschuwingslicht koelwatertemperatuur	□	□	□	□	□	□
Handrem controlelicht	□	□	□	□	□	□
Choke controlelicht	□	□	□			□
Gelaagde voorruit	□	□	□	□	□	□

SPECIFIEKE UITRUSTINGEN						
Armsteunen/bergruimten in portieren		□	□	□	□	□
Sigarenaansteker + verlichting asbak voor		□	□	□	□	□
Plafonierschakelaar in zijportieren			□		□	□
Hoofdsteunen voor	○	□	□	□	□	□
5-Versnellingsbak		△	□	□	□	□
Handschoenenkastje met deksel			□		□	□
Afsluitbare tankdop	○	□	□	□	□	□
Beschermstrips op de flanken		□	□	□	□	□
Asbak achter		□	□	□	□	□
Toerenteller						□
Middenconsole met bergruimten			□		□	□
Verstelbare rugleuningen voor	□	□	□	□	□	□
Gedeelde rugleuning achter met hoofdsteungeleiding		△	△	△	△	□
Kofferverlichting						□
Wieldoppen	□	□	□	□	□	□
Ruitewisser/sproeier achter		□	□	□	□	□
Ruitewisser met 3 snelheden waaronder een interval			□		□	□
Mistachterlicht			□		□	□
Kofferbekleding op zijwanden						□
Getint glas			△		△	□
Lichtmetalen velgen (vier)				△	△	△
Elektrisch bedienbare portierruiten + centrale deurvergr.				△	△	△
Elektrisch verwarmde achterruit	□	□	□	□	□	□
Make-upspiegel in rechter zonneklep	□	□	□	□	□	□
Afdekbare spiegel in linker zonneklep		□	□	□	□	□
Analoog klokje (met wijzers)		□	□	□	□	
Digitaal klokje						□
Metallic lak (gevernist)	△	△	△	△	△	△
Lak (gevernist) zwart		△	△	△	△	△
Halogeen koplampen				□	□	□
Handgreep rechts voor	□	□	□	□	□	□
Handgrepen achter			□		□	□
Radio-uitrusting (antenne, coaxial kabel en bedrading)	△	△	□	△	□	□
Binnenspiegel met dag- en nachtstand	□	□	□	□	□	□
Van binnenuit verstelbare buitenspiegel		□	□	□	□	□
Van binnenuit verstelbare rechterbuitenspiegel			□		□	□
Regelbare dashboardverlichting						□
Hoedeplank	□(1)	□(1)	□	□(1)	□	□
Bergvakken onder dashboard		□	□	□	□	□
Koelwatertemperatuurmeter						□
Openklapbare achterzijruiten			□		□	□
Zacht bekleed stuurwiel	□	□	□	□	□	□
Waarschuwingslicht minimale brandstofvoorraad			□	□	□	□
Waarschuwingslicht motoroliepeil				□	□	□
Waarschuwingslicht koelwaterpeil						□
Mistlampen voor						□
Kaartleeslampje						□
Open dak		△	△	△	△	△

(1) bagage-afdekking

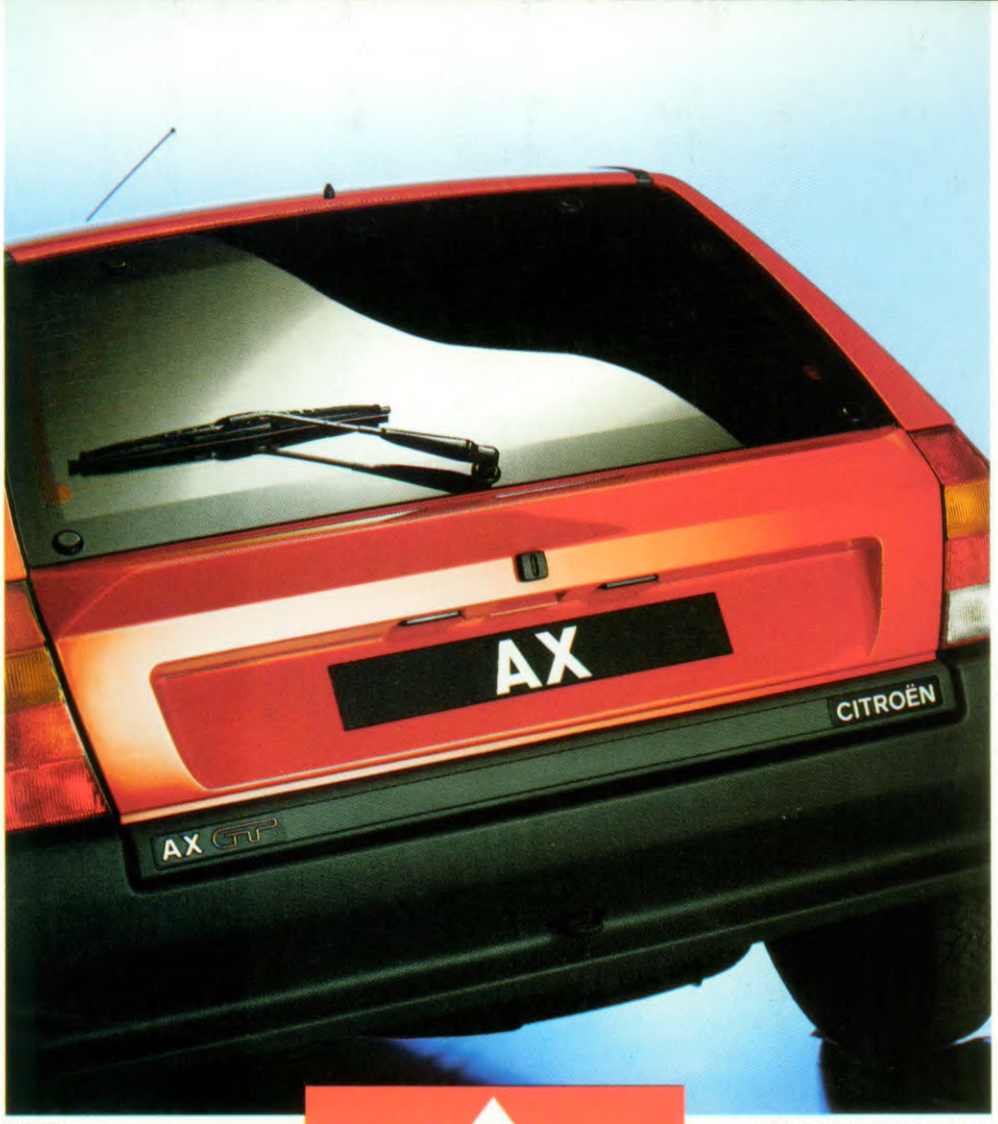

MEERVOUDIGE SERVICE.

Boeken met factureertijden van reparaties en onderhoudswerkzaamheden, die met grote zorg zijn samengesteld en door Franse verzekeringsmaatschappijen als maatstaf worden gehanteerd, geven nauwkeurig de factureertijden aan van alle ingrepen die een auto kan ondergaan. U kunt deze boeken altijd raadplegen en om nadere uitleg vragen.

CITROËN GARANTIE.

Citroën voelt zich verantwoordelijk voor alle auto's die de showroom verlaten. En blijft zich verantwoordelijk voelen.

Vandaar de Citroën garantie. Een royale garantie in de stijl die Citroën eigen is.

ARBITRAGE VAN ANWB.

De Citroën garantie laat geen enkele ruimte voor misverstanden. Toch zouden beide partijen om een of andere reden elkaar weleens een keertje niet kunnen vinden. In dat geval kunt u een beroep doen op de ANWB voor een bindende uitspraak.

Citroën is daaraan gebonden, u ook. Een alleszins eerlijke regeling.

NL

1 JAAR TOTALE GARANTIE.

De garantie op uw nieuwe Citroën is een totale garantie. Dat wil zeggen op onderdelen zowel als op arbeidsloon. Twaalf volle maanden lang, ongeacht het aantal gereden kilometers.

GRATIS HULP ONDERWEG.

Mocht uw Citroën tijdens het eerste jaar, om de een of andere reden stil komen te staan, wegens een storing waarvan de reparatie door de garantie wordt gedekt, dan komt de dichtstbijzijnde Citroën agent u te hulp. U hoeft maar te bellen en het komt voor elkaar. Gratis. Waar u ook bent in Europa.

CITROËN ANTI-CORROSIE GARANTIE

Citroën garandeert uw nieuwe auto 6 jaar tegen van binnenuit optredende corrosie, onder voorwaarde dat de carrosserie op gezette tijden wordt geïnspecteerd en eventuele schade wordt hersteld.

Stempel Citroën-agent:

Deze folder is samengesteld in het najaar van 1988 en betreft derhalve de modellen 1989. Citroën behoudt zich het recht voor om tussentijdse wijzigingen aan te brengen in de uitvoering van haar auto's. De gegevens in deze folder kunnen dus nooit als bindend worden beschouwd.

Création INTERFACE/RSCG. Édition La Publicité Française Paris. Imprimé en France 12/88 1728