306 SEDAN: TECHNISCHE TEKENINGEN EN GEGEVENS

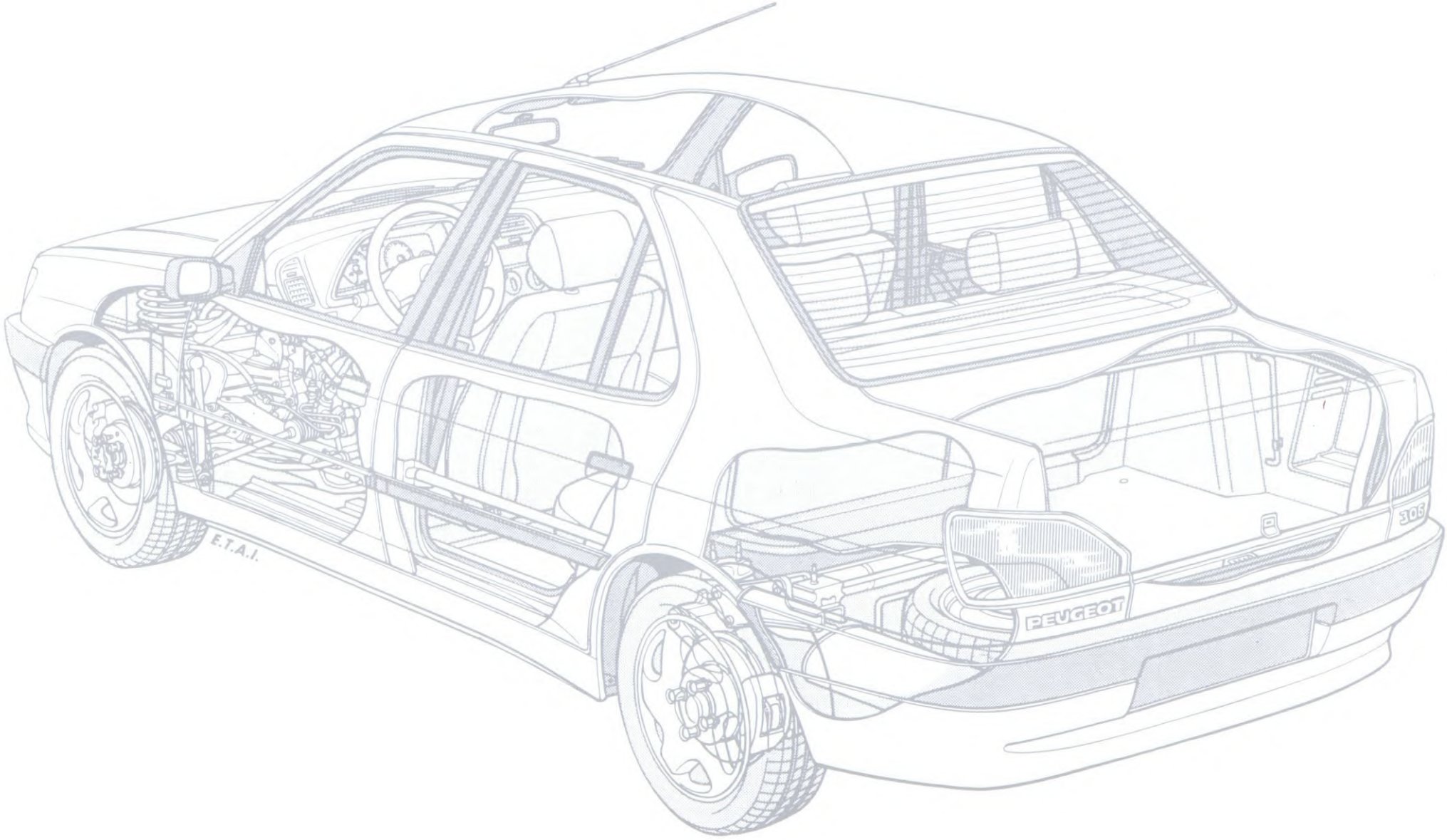

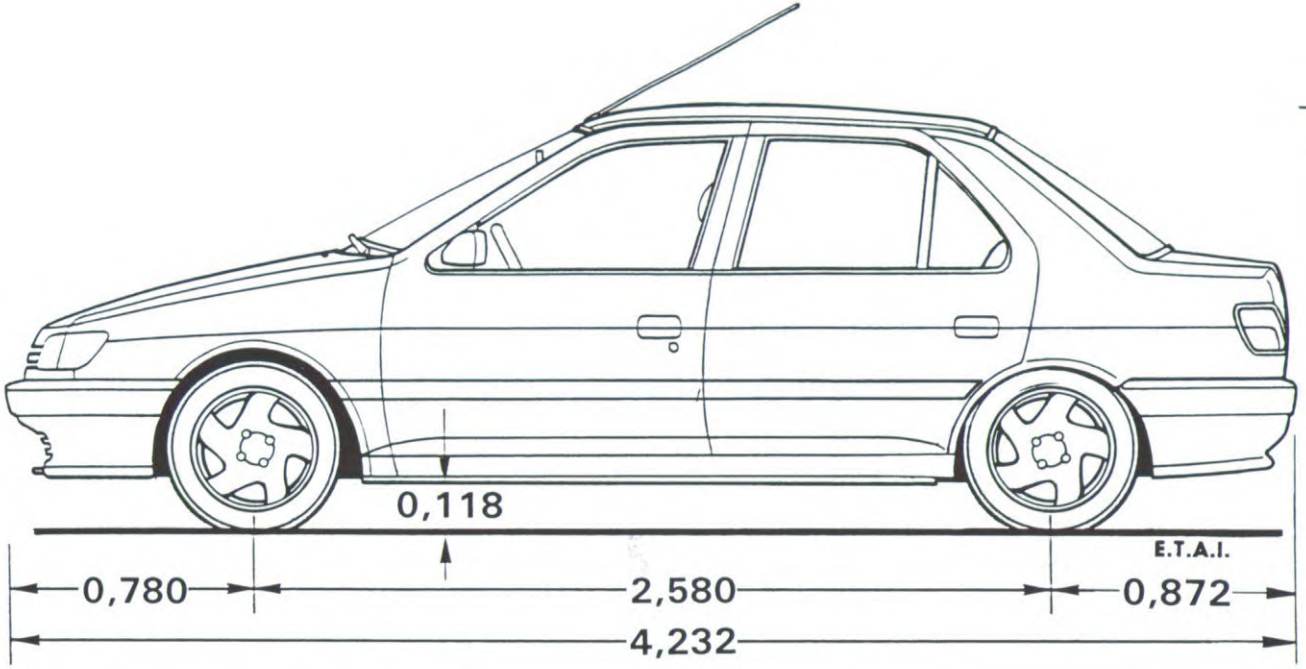

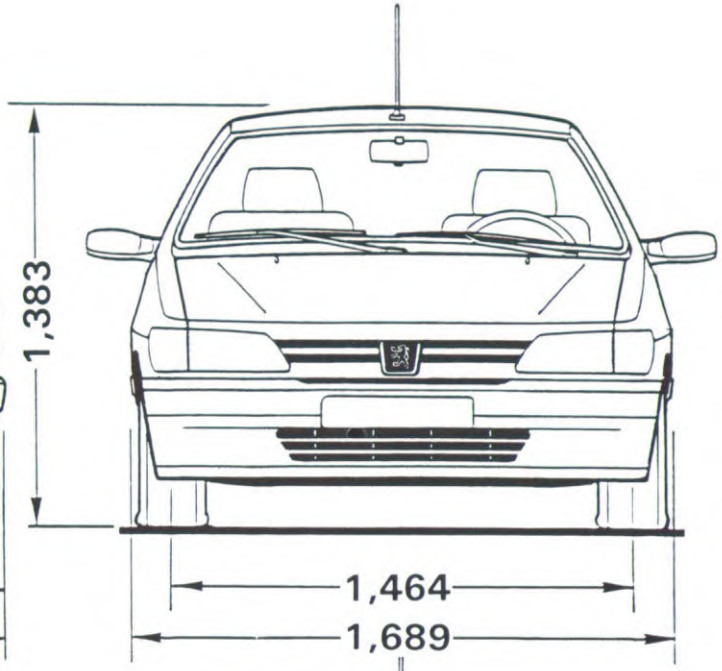

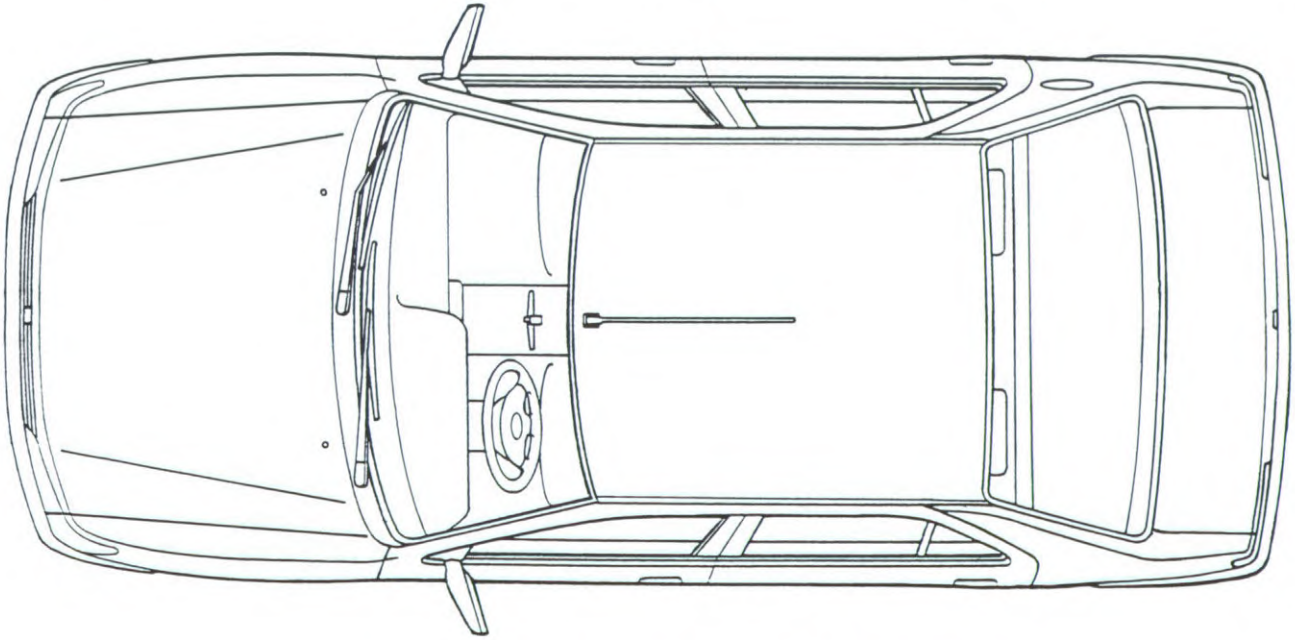

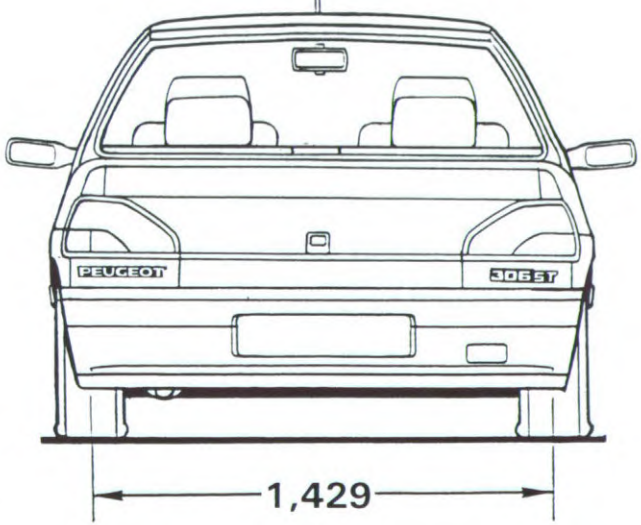

PEUGEOT 306 SEDAN (ST)

Buitenmaten

08/94

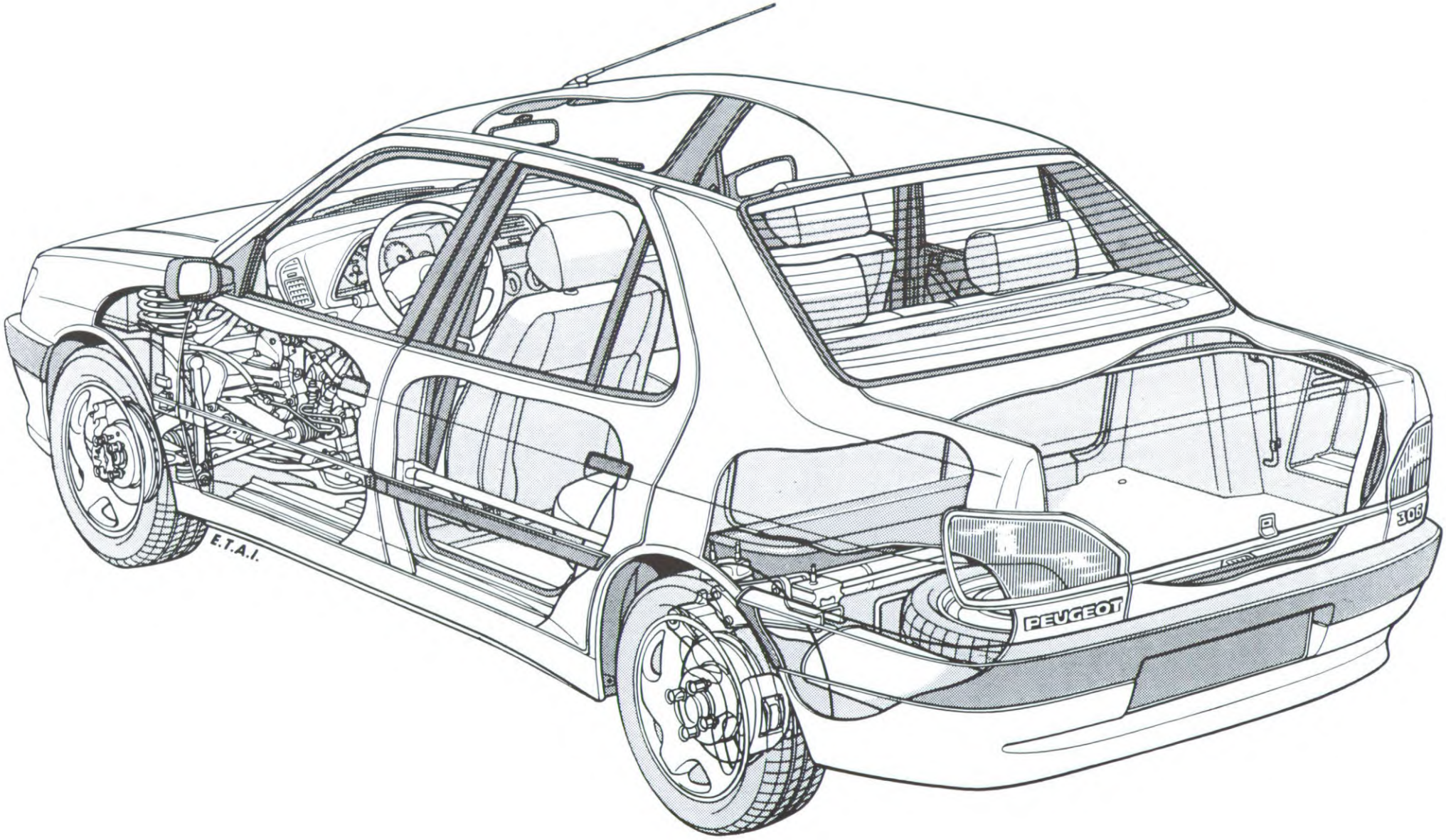

PEUGEOT 306 SEDAN (ST)

08/94

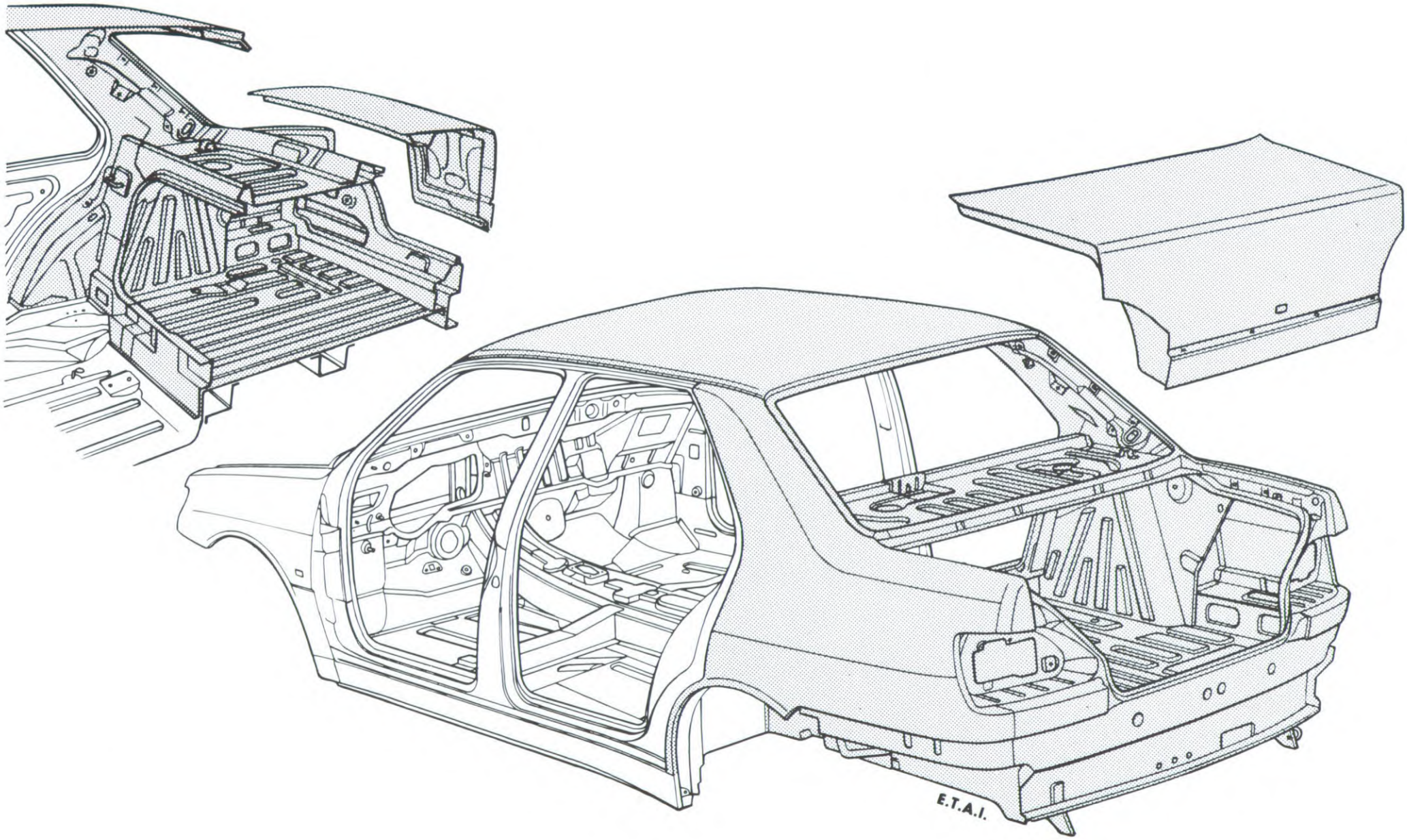

PEUGEOT 306 SEDAN (ST)
Specifieke plaatwerkdelen

08/94

PEUGEOT 306 (BENZINE) SEDAN

SL	SR		SR	ST	
1.4		ALGEMEEN	1,6	1,8	2,0
7BKDX2		Typecode	7BNFZ2	7BLFZ2 (4)	7BRFX2 (4)
1360		Cilinderinhoud (cm³)	1587	1761	1998
55/75		Max. vermogen (EEG kW/DIN pk)	65/90	74/103	89/123
Op de voorwielen		Aandrijving	op de voorwielen		
5		Versnellingsbak	5	5 (4 automaat)	
5		Aantal zitplaatsen	5		
		PRESTATIES (*)			
165		Max. snelheid (km/h)	180	185 (175)	197 (193)
		Acceleratietijden (sec.)			
19,4		• 400 m met staande start	18,5	18,1 (18,9)	18,1 (18,8)
36,2		• 1000 m met staande start	34,3	33,8 (35)	32,7 (34)
14,9		• Tot 100 km/h	12,9	12,2 (13,6)	11,2 (12,7)
		BRANDSTOFVERBRUIK (1/100 KM)			
		EEG Normen:			
5		• Bij 90 km/h constant	5,4	5,9 (6)	6,3 (6,4)
6,8		• Bij 120 km/h constant	7,1	7,6 (7,6)	7,6 (7,7)
8,3		• In stadsverkeer	9	10,4 (10,9)	10,6 (11,9)
6,7		• Gemiddeld	7,2	8 (8,2)	8,2 (8,7)
		AFMETINGEN			
4,232		Grootste lengte	4,232		
1,689		Grootste breedte	1,692		
1,379		Hoogte (rijklaar)	1,383		
2,580		Wielbasis	2,580		
0,780		Overbouw vóór	0,780		
0,872		Overbouw achter	0,872		
1,462		Spoorbreedte vóór	1,454		1,464
1,435		Spoorbreedte achter	1,429		1,439
0,107		Bodemvrijheid	0,114		0,109
1,03		Voorruitoppervlak (m²)	1,03		
2,91		Totale glasoppervlakte (m²)	2,91		
1,15		Achterruitoppervlakte (m²)	1,15		
0,60		Frontale oppervlakte weerstand SCx (m²)	0,61	0,64	
1,92		Frontale oppervlakte S (m²)	1,92		
0,31		Luchtweerstandscoëfficiënt (Cx)	0,32	0,33	
0,20		Liftoppervlakte vóór SCz (m²)	0,11	0,27	
0,21		Liftoppervlakte achter SCz (m²)	0,21	0,20	

(*) Metingen half beladen, met bestuurder alleen (70 kg)

( ) Gegevens: versie met automaat

08/94

PEUGEOT 306 (BENZINE) SEDAN

SL	SR		SR	ST	
1.4		GEWICHTEN	1,6	1,8	2,0
1022		Kenteken gewicht	1031	1061 (1092)	1121 (1141)
		Gewichtsverdeling:			
613		• Vóór	619	637 (655)	673 (685)
409		• Achter	412	424 (437)	448 (456)
1565		Max. toelaatbaar gewicht	1605	1625 (1645)	1675 (1695)
		Max. toelaatbare belasting:			
850		• Vóór	850	920	
820		• Achter	820	860	
18,58		Verhouding gewicht (1)/vermogen (kg/kW)	15,86	14,34 (14,76)	12,6 (12,82)
2380		Max. treingewicht met beremde aanhanger	2420	2625 (2645)	2675 (2695)
900		Max. aanhangergewicht (beremd)	900	1000	
50		Max. kogeldruk	50		
543		Nuttig laadgewicht	574	564 (553)	554 (554)
		BINNENRUIMTE			
1,688		Lengte passagiersruimte (m) (2)	1,688		
		Breedte voorin (m):			
1,420		• Op ellebooghoogte	1,420		
1,403		• Op schouderhoogte	1,403		
		Breedte achterin (m):			
1,420		• Op ellebooghoogte	1,420		
1,386		• Op schouderhoogte	1,386		
0,220		Verstelafstand voorstoelen (m)	0,220		
368/463		Nuttige/totale inhoud bagageruimte (dm^3) (3):	368/463		
Vóór: 70 - achter: 68		Openingshoek deuren (°):	Vóór: 70 - achter: 68		

(1) Rijklaar

(2) Van gaspedaal tot achterbank

(3) Nuttige inhoud: (ISO/VDA norm)

( ) Gegevens: versies met automaat

08/94

PEUGEOT 306 (BENZINE) SEDAN

SL	SR		SR	ST	
1,4		MOTOR	1,6	1,8	2,0
TU3MC		Type	TU5JP	XU7JP	XU10J2C
Dwars voor de vooras, naar voren gekanteld onder een hoek van 6°		Plaats in auto	Dwars voor de vooras, naar achteren gekanteld onder een hoek van: 6°	30°	
4		Aantal cilinders	4		
1360		Cilinderinhoud (cm³)	1587	1761	1998
75x77		Boring x slag (mm)	78,5x82	83x81,4	86x86
9,3		Compressieverhouding	9,6	9,25	9,5
Euro loodvrij RON 95		Brandstof	Euro loodvrij RON 95		
55/75		Max. vermogen (EEG kW/DIN pk)	65/90	74/103	89/123
5800		Bij toerental	5600	6000	5750
40,44		Specifiek vermogen (kW/l)	40,96	42	44,54
111/11,5		Max. koppel (Nm/mkg)	135/14	153/15,6	176/18,3
3400		Bij toerental	3000		2750
Lichtmetaal met halfbolvormige verbrandingskamers		Cilinderkop	Lichtmetaal met halfbolvormige Verbrandingskamers	Lichtmetaal met bolvormige Verbrandingskamers	
Kopkleppen, d.m.v. tuimelaars bediend		Kleppen	Kopkleppen, d.m.v. tuimelaars bediend	Kopkleppen d.m.v. stoters bediend	
Lichtmetaal met verwisselbare natte bussen		Cilinderblok	Gietijzer met dunne wanden en geboorde cilinders	Lichtmetaal met verwisselbare natte bussen	Gietijzer met dunne wanden en geboorde cilinders
5		Krukaslagers	5		
Bovenliggend, d.m.v. een getande riem aangedreven		Nokkenas	Bovenliggend, d.m.v. een getande riem aangedreven		
		Kleptiming (°) (1):			
-2,09		Inlaat opent vóór BDP	5,44	8,50	1
31,36		Uitlaat opent vóór ODP	50,41	43,30	40
38,58		Inlaat sluit na ODP	41,25	39,30	44
9,16		Inlaat sluit na BDP	0,13	- 5,50	5
7,07		Klepoverlapping	6,57	3	6
Bosch monotronic MA3.0		Brandstofsysteem	Bosch MP5.1	Magneti Marelli 08	
6500		Onderbreking van injektie bij accelereren boven/min.	6500		
850		Stationair toerental	850		
Automatisch		Koude startsysteem	Automatisch		
Droog element, thermostatisch geregelde voorverwarming		Luchtfilter	Droog element, thermostatisch geregelde voorverwarming Op afstand gemonteerd	Uit een stuk met kleppendeksel	
Statisch, door Magneti Marelli G.6 bedieningseenheid gestuurd		Ontsteking	Dubbele statische bobine met vier uitgangen, door Bosch MP5.1 bedieningseenheid gestuurd	door Magneti Marelli 08 bedieningseenheid gestuurd	
Klasse 7 - 1000 W-70A, met geïntegreerde regelaar		Wisselstroomdynamo	Klasse 7-1000 W-70 A, met geïntegreerde regelaar	Klasse 8-1100 W-80A, met geïntegreerde regelaar	Klasse 7-1000W-70A

(1) Zonder klepspeling

08/94

PEUGEOT 306 (BENZINE) SEDAN

SL	SR		SR	ST	
1.4		MOTOR (VERVOLG)	1.6	1,8	2,0
200A		Accu	200A	250A	
Onder druk, Fullflowsysteem, met verwisselbaar filterelement		Smering	Onder druk, Fullflowsysteem, met verwisselbaar filterelement		
Klassiek met verklikkerlampje voor minimum olieniveau		Oliepeilcontrole	Klassiek met verklikkerlampje voor minimum olieniveau		
Watercirculatie door pomp, gesloten circuit met expansievat, thermostatisch bediende, elektrische ventilateur, verklikkerlampje voor niveau koelvloeistof		Koeling	Watercirculatie door pomp, gesloten circuit met expansievat, thermostatisch bediende, elektrische ventilateur, verklikkerlampje voor niveau koelvloeistof		
- 35°		Bescherming tegen vorst	- 35°		
Aluminium		Radiateurkoelblok	Aluminium		Koper
		INHOUDEN (L)			
		Oliecarter:			
3,5		• Motor	3,5	4,9	5,4
2		• Versnellingsbak/differentieel	2	1,8 (2,4)	1,8 (2,4)
6,5		Koelsysteem	7	7,5	7 (7,5)
60		Brandstoftank	60		
4,4		Ruitesproeierreservoir	4,4		
		AANDRIJVING			
Enkelvoudige droge asbestvrije plaat, afstelling diafragma zonder vrije slag, druklager		Koppeling	Enkelvoudige droge asbestvrije plaat, afstelling diafragma zonder vrije slag, druklager		
180		Buitendiameter koppelingsplaat (mm)	200		215
MA.5		Type versnellingsbak	MA.5	BE.3.5 (4HP14)	
D.m.v. pook op de vloer		Bediening	D.m.v. pook op de vloer	D.m.v. pook op de vloer (selectiehandel op middenconsole)	
5		Aantal versnellingen	5	5 (4)	
		Overbrengingsverhoudingen:			
0,2926		• 1e	0,2926	0,2894 (0,3983)	
0,5526		• 2e	0,5526	0,5405 (0,7018)	0,5348 (0,7018)
0,7837		• 3e	0,7837	0,7812 (0,9607)	
1,0256		• 4e	1,0256	1,0322 (1,3002)	1,0512 (1,3002)
1,3030		• 5e	1,3030	1,3214 -	1,2500 -
0,2790		• Achteruit	0,2790	0,3000 (0,3398)	
In de versnellingsbak ingebouwd, cilindrische overbrenging met helicoïdale vertanding		Differentieel	In de versnellingsbak ingebouwd, cilindrische overbrenging met helicoïdale vertanding		
16x65		Eindreductie	16x65	16x65 (17x65)	16x59 (17x65)
Twee aandrijfassen van gelijke lengte met tripode schuifkoppeling aan differentieelzijde en homokinetische tripode koppeling aan wielzijde		Aandrijving	Twee aandrijfassen van gelijke lengte met tripode schuifkoppeling aan differentieelzijde en homokinetische tripode koppeling aan wielzijde		

( ) Gegevens: versies met automaat

08/94

PEUGEOT 306 (BENZINE) SEDAN

SL	SR		SR	ST		
1,4		WIELEN	1,6		1,8	2,0
5B13		Type	5,5B13	5,5J14		
Staal		Materiaal	Staal			
20		Inpersdiepte (mm)	20	24		
175/70 R13T		Tubeless banden	175/70 R13T	175/65 R14T	185/60 R14H	
		Bandenspanning (bar):				
2,2		• Vóór	2,2	2,0	2,4	
2,2		• Achter	2,2	2,1	2,4	
1,725		Afrolomtrek (m)	1,760			
4 Bouten		Bevestiging velg	4 Bouten			
		Snelheid bij 1000 /min. (km/h):				
7,60		• 1e	7,60	7,52	8,28 (11)	
14,36		• 2e	14,36	14,04	15,31 (19,38)	
20,36		• 3e	20,36	20,30	22,36 (26,53)	
26,65		• 4e	26,65	26,82	30,09 (35,92)	
33,86		• 5e	33,86	34,34	35,78 (-)	
7,25		• Achteruit	7,25	7,79	8,58 (9,38)	
		WIELOPHANGING				
Onafhankelijk pseudo McPherson met schroefveren en ingebouwde hydraulische schokdempers		Vóór	Onafhankelijk pseudo McPherson met schroefveren en ingebouwde hydraulische schokdempers			
19		Diameter stabilisatorstang (mm)	19 (18)			
168		Totale uitslag aan het wiel (mm)	165			
56		Flexibiliteit aan het wiel (mm/100 kg)	56			
70		Niet afgeveerd asgewicht (kg)	74			
		Geometrie voortrein:				
14,3		• Schuurstraal (mm)	7,7		7,3	8,15 (7,3)
1,75		• Naspoor (°)	3,25			
- 0,3		• Wielvlucht (°)	- 0,3			
Uitspoor 2±1		• Sporing totaal (mm)	Toespoor 2 ±1			
Onafhankelijk, getrokken wieldraagarmen, stabilisatorstang en hydraulische schokdempers		Achter	Onafhankelijk, getrokken wieldraagarmen, stabilisatorstang en hydraulische schokdempers			
19,3		Diameter torsiestaaf (mm)	19,3			
20		Diameter stabilisatorstang (mm)	20 (19)			
200		Totale uitslag aan het wiel (mm)	200			
49		Flexibiliteit aan het wiel (mm/100kg)	49			
50		Niet afgeveerd asgewicht (kg)	54			
		Geometrie achtertrein (1):				
1,3		• Wielvlucht (°)	1,3			
Toespoor 4,2 ±1		• Sporing totaal (mm)	Toespoor 4,2 ±1			

(1) Waarde onder vastgestelde belasting

( ) Gegevens: versies met automaat

08/94

PEUGEOT 306 (BENZINE) SEDAN

SL	SR		SR	ST	
1,4		STUURINRICHTING	1,6	1,8	2,0
Tandheugel met rondsel, in de hoogte verstelbare stuurkolom d.m.v. handel onder het stuurwiel		Type	Tandheugel met rondsel, in de hoogte verstelbare stuurkolom d.m.v. handel onder het stuurwiel		
Hydraulisch met gescheiden cilinder, bediend door pomp met afgeregelde opbrengst		Bekrachtiging	Hydraulisch met gescheiden cilinder, bediend door pomp met afgeregelde opbrengst		
18,5/1		Overbrenging (stuur/wiel)	18,5/1		
3,4		Aantal stuuromwentelingen	3,4		
		Draaicirkel (m):			
11,30		• Tussen muren	11,30		
10,90		• Tussen trottoirs	10,90		
Veiligheidsstuurwiel met 2 spaken, soepele bekleding		Stuurwiel (1)	Veiligheidsstuurwiel, soepele bekleding		
			2 Spaken	4 Spaken	
373		Buitendiameter stuurwiel (mm)	373		
		REMMEN			
Hydraulisch met vacüumbekrachtiging met remservo Ø 8"		Bediening	Hydraulisch met vacüumbekrachtiging met remservo		
			Ø 8"	Ø 9"	
Bendix (elektronisch) met 2 sensoren		Anti blokkeersysteem (2)	Bendix (elektronisch) met 2 sensoren	Bosch 2E met 4 sensoren	
Twee kruiselings gescheiden circuits, tandem hoofdremcilinder		Circuits	Twee kruiselings gescheiden circuits, tandem hoofdremcilinder		
19		Diameter hoofdremcilinder (mm)	20,6		22,20
1484		Totale remoppervlakte (cm^2)	1388	2284	2492
Op achterwielen, d.m.v. kabel bediend		Parkeerrem	Op achterwielen, d.m.v. kabel bediend		
		Vóór:			
Schijven met zelfnastellende remklauwen		• Type	Geventileerde schijven met zelfnastellende remklauwen		
247		• Buitendiameter schijven (mm)	247		266
10		• Dikte schijven (mm)	20,4		
48		• Diameter zuigers (mm)	48		54
140		• Totale oppervlakte voeringen (cm^2)	150		130
1144		• Totale remoppervlakte per as (cm^2)	1048		1256
		Achter:			
Zelfnastellende trommelremmen, met vaste remdrukverdeler		• Type	Zelfnastellende trommelremmen met vaste remdrukverdeler		Schijven met zelfnastellende remklauwen, lastafhankelijke rem drukregelaar
180		• Diameter trommels (mm)	180	-	
30		• Breedte voeringen (mm)	30	-	
20,6		• Diameter wielremcilinders (mm)	20,6	-	
-		• Diameter zuigers (mm)	-	30*	
-		• Buitendiameter schijven (mm)	-	247*	
-		• Dikte schijven (mm)	-	8*	
174		• Actieve oppervlakte voeringen (cm^3)	174	140*	
340		• Totale remoppervlakte per as (cm^2)	340	1236*	
Voor remvloeistofniveau, slijtage remblokken en parkeerrem		Veiligheidsverklikkerlicht op dashboard	Voor remvloeistofniveau, slijtage remblokken en parkeerrem		

(1) Met 3 spaken in combinatie met airbag

(2) Tegen meerprijs leverbaar. Op de ST 1.8 worden de trommelremmen achter door schijfremmen met dubbele lastafhankelijke remdrukverdeler vervangen.
De schijfremmen vóór op de SL en de SR 1.4 zijn voorzien van geventileerde schijven.

* Met anti-blokkeersysteem

08/94

PEUGEOT 306 (DIESEL) SEDAN

SLd	SRd	STd		SRdt	STdt
			ALGEMEEN		
7BD9B2			Typecode	7BD8A2	
1905			Cilinderinhoud (cm³)	1905	
51/70			Max. vermogen (EEG kW/DIN pk)	67,5/92	
Op de voorwielen			Aandrijving	Op de voorwielen	
5			Versnellingsbak	5	
5			Aantal zitplaatsen	5	
			PRESTATIES (*)		
158			Max. snelheid (km/h)	180	
			Acceleratietijden (sec.)		
20,2			• 400 m met staande start	18,5	
37,7			• 1000 m met staande start	34,2	
16,9			• 0 tot 100 km/h	12,4	
			BRANDSTOFVERBRUIK (1/100 KM)		
			EEG Normen:		
4,6			• Bij 90 km/h constant	4,4	
6,3			• Bij 120 km/h constant	6,2	
7,0			• In het stadsverkeer	7,5	
6,0			• Gemiddeld	6,0	
			AFMETINGEN (M)		
4,232			Grootste lengte	4,232	
1,689			Grootste breedte	1,689	
1,384			Hoogte (rijklaar)	1,383	
2,580			Wielbasis	2,580	
0,780			Overbouw vóór	0,780	
0,872			Overbouw achter	0,872	
1,462			Spoorbreedte vóór	1,454	
1,435			Spoorbreedte achter	1,429	
0,113			Bodemvrijheid (beladen)	0,108	
1,03			Voorruitoppervlakte (m²)	1,03	
2,91			Totale glasoppervlakte (m²)	2,91	
1,15			Achterruitoppervlakte (m²)	1,15	
0,62			Frontale oppervlakte weerstand SCx (m²)	0,65	
1,92			Frontale oppervlakte S (m²)	1,92	
0,32			Luchtweerstandcoëfficiënt (Cx)	0,34	
0,23			Liftoppervlakte vóór SCz (m²)	0,26	
0,20			Liftoppervlakte achter SCz (m²)	0,21	

(*) Metingen half beladen, met bestuurder alleen (70 kg)

08/94

PEUGEOT 306 (DIESEL) SEDAN

SLd	SRd	STd		SRdt	STdt
			GEWICHTEN (KG)		
1066			Kenteken gewicht	1102	
			Gewichtsverdeling:		
640			• Vóór	661	
426			• Achter	441	
1590			Max.totaalgewicht	1630	
			Max. toelaatbare massa:		
900			• Op vooras	900	
860			• Op achteras	860	
20,51			Verhouding gewicht (1)/CEE vermogen (kg/kW)	16,00	
2590			Max. treingewicht	2630	
1000			Max. aanhangergewicht (beremd)	1000	
50			Max. kogeldruk	50	
524			Nuttig laadvermogen	528	
			BINNENRUIMTE		
1,688			Lengte passagiersruimte (m) (2)	1,688	
			Breedte voorin (m):		
1,420			• Op ellebooghoogte	1,420	
1,403			• Op schouderhoogte	1,403	
			Breedte achterin (m):		
1,420			• Op ellebooghoogte	1,420	
1,386			• Op schouderhoogte	1,386	
0,220			Verstelafstand voorstoelen (m)	0,220	
368/463			Nuttige/totale inhoud bagageruimte (dm^3) (3):	368/463	
Vóór: 70 achter: 68			Openingshoek portieren (°):	Vóór: 70 achter: 68	

(1) Rijklaar

(2) Van gaspedaal tot achterbank

(3) Nuttige inhoud: (ISO-norm), totale inhoud (VDA-norm)

08/94

PEUGEOT 306 (DIESEL) SEDAN

SLd	SRd	STd		SRdt	STdt
			MOTOR		
XUD9A			Type	XUD9TE	
Dwars, voor de vooras, 30° naar achteren gekanteld			Plaatsing in de auto	Dwars, voor de vooras, 30° naar achteren gekanteld	
4			Aantal cilinders	4	
1905			Cilinderinhoud (cm³)	1905	
83x88			Boring x slag (mm)	83x88	
23			Compressieverhouding	21,8	
Dieselolie			Brandstof	Dieselolie	
51/70			Max. vermogen (EEG kW/DIN pk)	67,5/92	
4600			bij toerental	4000	
26,77			Specifiek vermogen (kW/l)	35,43	
120/12,5			Max. koppel (Nm/mkg)	196/20,5	
2000			Bij toerental	2250	
Lichtmetaal			Cilinderkop	Lichtmetaal	
Kopkleppen, bediend door stoters			Kleppen	Kopkleppen, bediend door stoters	
Gietijzer met geboorde cilinders			Cilinderblok	Gietijzer met geboorde cilinders	
5			Krukaslagers	5	
Bovenliggend, 3 maal gelagerd, aangedreven door een getande riem			Nokkenas	Bovenliggend, 3 maal gelagerd, aangedreven door een getande riem	
			Kleptiming (°) (1):		
- 4			• Inlaat opent vóór BDP	- 4	
43			• Uitlaat opent vóór ODP	43	
35			• Inlaat sluit na ODP	35	
0			• Inlaat sluit na BDP	0	
- 4			Klepoverlapping	- 4	
Inspuiting d.m.v. Bosch of Lucas brandstofpomp			Brandstofsysteem	Inspuiting d.m.v. Bosch brandstofpomp, Garrett of KKK turbocompressor, lucht/lucht warmtewisselaar	
800			Stationair toerental	800	
5150			Afgeregeld toerental/(min.)	5100	
Elektronisch voorgloeisysteem			Koudstartinrichting	Elektronisch brandstof vóór- en nagloeisysteem	
Op afstand, droogelement			Luchtfilter	Op afstand, droogelement	
Automatisch d.m.v. kontaktsleutel, verklikkerlampje in instrumentenpaneel			Voorgloeisysteem	Automatisch d.m.v. kontaktsleutel, verklikkerlampje in instrumentenpaneel	
Driefase 750 W, 55 A met ingebouwde regelaar			Wisselstroomdynamo	Driefase 750 W, 55 A met ingebouwde regelaar	
300/50 Ah			Accu	300/50 Ah	
Druksmering, met pomp en verwisselbaar 'FullFlow'-filter, oliekoeler			Smering	Druksmering, met pomp en verwisselbaar 'FullFlow'-filter, oliekoeler	
Klassiek met verklikkerlampje voor oliedruk in instrumentenpaneel			Olie-controlesysteem	Klassiek met verklikkerlampje voor oliedruk in instrumentenpaneel	
Koelvloeistofcirculatie door pomp, gesloten systeem met expansievat, 2 thermostatisch bediende elektrische ventilatoren, verklikkerlampje voor koelvloeistofniveau in instrumentenpaneel			Koeling	Koelvloeistofcirculatie door pomp, gesloten systeem met expansievat, 2 thermostatisch bediende elektrische ventilatoren, verklikkerlampje voor koelvloeistofniveau in instrumentenpaneel	
- 35			Bescherming tegen vorst tot (° C)	- 35	
Aluminium			Radiateurkoelblok	Koper	

(1) Zonder klepspeling

08/94

PEUGEOT 306 (DIESEL) SEDAN

SLd	SRd	STd		SRdt	STdt
			INHOUDEN (L)		
			Oliecarter:		
5,0			• Motor	5,0	
1,8			• Versnellingsbak/differentieel	1,8	
8,2			Koelsysteem	9,0	
60			Brandstoftank	60	
4,4			Ruitesproeierreservoir	4,4	
			AANDRIJVING		
Enkelvoudige droge plaat met zelfnastellende diafragma zonder vrije slag en druklager			Koppeling	Enkelvoudige droge plaat met zelfnastellende diafragma zonder vrije slag en treklager	
200			Buitendiameter koppelingsplaat (mm)	215	
BE 3.5			Versnellingsbak	BE.3.5	
D.m.v. pook op de vloer			Bediening	D.m.v. pook op vloer	
5			Aantal versnellingen vooruit	5	
			Overbrengingsverhoudingen:		
0,2894			• 1e	0,2894	
0,5348			• 2e	0,5348	
0,7812			• 3e	0,8709	
1,0512			• 4e	1,2068	
1,3428			• 5e	1,5200	
0,3000			• Achteruit	0,3000	
In de versnellingsbak ingebouwd, cilindrische overbrenging met helicoïdale vertanding			Differentieel	In de versnellingsbak ingebouwd, cilindrische overbrenging met helicoïdale vertanding	
16x63 (0,2539)			Eindreductie	16x63 (0,2539)	
Twee aandrijfassen met tripode schuifkoppeling aan differentieelzijde en homokinetische tripode koppeling aan wielzijde			Aandrijving	Twee aandrijfassen met tripode schuifkoppeling aan differentieelzijde en homokinetische tripode koppeling aan wielzijde	
			WIELEN		
5,5B13			Type velgen	5,5J14	
Staal			Materiaal	Staal	
20			Inpersdiepte	24	
175/65 R14H			Tubeless banden	185/60 R14H	
			Bandenspanning (bar):		
2,2			• Vóór	2,4	
2,2			• Achter	2,4	
1,760			Afrolomtrek (m)	1,760	
4			Bevestiging velg (bouten)	4	
			Snelheid bij 1000 /min. (km/h):		
7,75			• 1e	7,75	
14,33			• 2e	14,33	
20,94			• 3e	23,35	
28,18			• 4e	32,36	
36			• 5e	40,75	
8,04			• Achteruit	8,04	

PEUGEOT 306 (DIESEL) SEDAN

SLd	SRd	STd		SRdt	STdt
			WIELOPHANGING		
Onafhankelijk, pseudo McPherson met schroefveren en ingebouwde hydraulische schokdempers			Vóór	Onafhankelijk pseudo McPherson met schroefveren en ingebouwde hydraulische schokdempers	
18			Diameter stabilisatorstang (mm)	19	
165			Totale uitslag aan het wiel (mm)	165	
56			Flexibiliteit aan het wiel (mm/100 kg)	56	
71			Niet afgeveerd asgewicht (kg)	72	
			Geometrie voortrein:		
5,6			• Schuurstraal (mm)	7,3	
1,75			• Naspoor (°)	3,25	
- 0,3			• Wielvlucht (°)	- 0,4	
Uitspoor 2±1			• Sporing totaal (mm)	Toespoor 2±1	
Onafhankelijk, getrokken wieldraagarmen hydraulische schokdempers en silentblocs van verschillende stugheid			Achter	Onafhankelijk, getrokken wieldraagarmen, hydraulische schokdempers en silentblocs van verschillende stugheid	
19,3			Diameter torsiestaaf (mm)	19,3	
19			Diameter stabilisatorstang (mm)	20	
200			Totale uitslag aan het wiel (mm)	200	
49			Flexibiliteit aan het wiel (mm/100 kg)	49	
50			Niet afgeveerd asgewicht (kg)	52	
			Geometrie achtertrein (1):		
1,3			• Wielvlucht (°)	1,3	
Toespoor 4,2±1			• Sporing totaal (mm)	Toespoor 4,2±1	
			STUURINRICHTING		
Tandheugel met rondsel, in hoogte verstelbare stuurkolom d.m.v. handel onder stuurwiel			Type	Tandheugel met rondsel, in hoogte verstelbare stuurkolom d.m.v. handel onder stuurwiel	
Hydraulisch met gescheiden cilinders, bediend door pomp met afgeregelde opbrengst			Stuurbekrachtiging	Hydraulisch met gescheiden cilinder, bediend door pomp met afgeregelde opbrengst	
18,5/1			Overbrenging (stuurwiel/wiel)	18,5/1	
3,4			Aantal stuuromwentelingen	3,4	
			Draaicirkel (m):		
11,00			• Tussen muren	11,30	
10,60			• Tussen trottoirs	10,90	
veiligheidsstuurwiel, soepele bekleding			Stuurwiel (2)	Veiligheidsstuurwiel, soepele bekleding	
2 Spaken		4 Spaken		2 Spaken	4 Spaken
390		373	Buitendiameter stuurwiel (mm)	390	373

(1) Waarde onder vastgestelde belasting
(2) Met 3 spaken in combinatie met airbag

08/94

PEUGEOT 306 (DIESEL) SEDAN

SLd	SRd	STd		SRdt	STdt
			REMMEN		
Hydraulisch met vacüumbekrachtiging met servo Ø 8"			Bediening	Hydraulisch met vacüumbekrachting met servo Ø 9"	
Bendix (elektronisch) met 2 sensoren			Anti-blokkeersysteem (1)	Bosch 2E (elektronisch) met 4 sensoren	
Twee kruiselings gescheiden circuits, tandem hoofdremcilinder			Circuits	Twee kruiselings gescheiden circuits, tandem hoofdremcilinder	
20,6			Diameter hoofdremcilinder (mm)	20,6	22,2
1388			Totale remoppervlakte (cm^2)	1388	1622
Op achterwielen, d.m.v. kabel bediend			Parkeerrem	Op achterwielen, d.m.v. kabel bediend	
			Vóór:		
Geventileerde schijven met zelfnastellende remklauwen			• Type	Geventileerde schijven met zelfnastellende remklauwen	
247			• Buitendiameter schijven (mm)	247	
20,4			• Dikte schijven (mm)	20,4	
48			• Diameter zuigers (mm)	48	
140			• Totale oppervlakte voeringen (cm^2)	140	
1048			• Totale remoppervlakte per as (cm^2)	1048	
			Achter:		
Zelfnastellende trommelremmen met vaste remdrukverdeler			• Type	Zelfnastellende trommelremmen met vaste remdrukverdeler	
180			• Diameter trommels (buitendiameter schijven) (mm)	180	229
30			• Breedte voeringen (mm)	30	40
20,6			• Diameter wielremcilinders (mm)	20,6	
174			• Actieve opppervlakte voeringen (cm^3)	174	288
340			• Totale remoppervlakte per as (cm^2)	340	574
Voor remvloeistofniveau, slijtage remblokken en parkeerrem			Veiligheidsverklikkerlicht op instrumentenpaneel	voor remvloeistofniveau, slijtage remblokken en parkeerrem	

(1) Meerprijs (incl. 9" servo op SLd, SRd en STd)

08/94

PEUGEOT 306 (BENZINE en DIESEL) SEDAN

INSTRUMENTENPANEEL UITRUSTING	SL niveau	SR niveau	ST niveau
Verklikkerlampje handrem	x	x	x
Verklikkerlampje min. remvloeistof en slijtage remblokken vóór	x	x	x
Verklikkerlampje anti-blokkeersysteem	m	m	m
Verklikkerlampje oliedruk	x	x	x
Verklikkerlampje laden van de accu	x	x	x
Verklikkerlampje koelvloeistofniveau en temperatuur	x	x	x
Verklikkerlicht werking automatische koelventilatoren	x	x	x
Verklikkerlampjes parkeerlicht, dimlicht, grootlicht	x	x	x
Verklikkerlampje mistachterlicht	x	x	x
Verklikkerlampje minimum brandstofniveau	x	x	x
Verklikkerlampje water in brandstoffilter	x	x	x
Centraal waarschuwingslampje	x	x	x
Verklikkerlampje voorgloeien	x	x	x
Analoog klokje	x	–	–
Digitaal klokje	–	x	x
Geluidsalarm nog brandende verlichting	x	x	x
Brandstofmeter	x	x	x
Koelvloeistoftemperatuurmeter	x	x	x
Olieniveaumeter en verklikkerlampje minimum olieniveau	–	–	x (4)
Digitale aanduiding buitentemperatuur	–	–	m (1)
Elektronische toerenteller	–	x	x
Dagteller	x	x	x
Regelbare instrumentenbordverlichting	–	–	x
Van binnenuit verstelbare koplampen	x	x	x
BEDIENINGS- EN VEILIGHEIDSUITRUSTING			
Anti-blokkeersysteem	m	m	m
Ruitewissers met 2 snelheden	x	x	x
Intervalschakeling ruitewissers	x	x	x
Ruitewisser/sproeier op achterruit met intervalschakeling	m (5)	m	m
Halogeen koplampen (H4)	x	x	–
Halogeen koplampen met dubbele parabool (H1+H1)	–	–	x (6)
Koplampsproeiers	–	–	m (3)
Mistlampen vóór	–	m	m

x: standaard

m: meerprijs

1: comfortpakket

2: ergonomisch pakket

3: winterpakket

4: niet op STd

5: in combinatie met getint glas

6: alleen 2.0

08/94

PEUGEOT 306 (BENZINE en DIESEL) SEDAN

BEDIENINGS- EN VEILIGHEIDSUITRUSTING (VERVOLG)	SL niveau	SR niveau	ST niveau
Achteruitrijlamp	x	x	x
Mistachterlamp	x	x	x
Getint glas rondom	m	x	x
Achterruitverwarming met automatische uitschakeling	x	x	x
Achteruitkijkspiegel met anti-verblindingsstand	x	x	x
Van binnenuit verstelbare buitenspiegels	x	x	x
Van binnenuit elektrisch verstelbare buitenspiegels met verwarming	–	–	m (1)
Airbag aan bestuurderskant in combinatie met 3 spaaksstuurwiel	m	m	m
5 veiligheidsgordels met oprolautomaten	x	x	x
In hoogte verstelbare veiligheidsgordels vóór met pyrotechnische spanners	x	x	x
Kinderslot op achterportieren	x	x	x
Tweetonige luchthoorn	–	–	x
COMFORT EN AFWERKING			
Full cover wielplaten	x	x	x
4 lichtmetalen velgen met 175R14T/185R14H banden	–	m/-	-/m
Metaalkleur met vernislak	m	m	m
Zwart met vernislak	m	m	m
Stootstrip op zijkanten carrosserie	x	x	x
Centrale vergrendeling (d.m.v. sleutel) van portieren en bagageruimte	m	–	–
Centrale vergrendeling van portieren en bagageruimte met afstandbediening	–	m	x
Van binnenuit te openen brandstoftankklep	x	x	x
Elektrisch bedienbaar glazen schuif/kanteldak	m	m	m
Elektrisch bedienbare voorportierruiten	–	m	x
Tipschakelaar voor versnelde bediening linker voorportierruit	–	–	m (1)
Elektrisch bedienbare achterportierruiten	–	–	m
Ventilatie/verwarming aanjager met 4 snelheden	x	x	x
Airconditioning met temperatuurregeling	–	–	m
Plafonnier (vóór/achter)	x/–	x/–	x/x
Bediening plafonniers via vóór- en achterportieren	–	–	x
Kaartleeslampje	–	–	x
Bagageruimteverlichting	–	x	x
Antenne/ontstoring/inbouwruimte voor autoradio en luidsprekers/roosters voor luidsprekers/coax. kabel	x	x	x
Sigarette aansteker	x	x	x
Asbak vóór en achter	x	x	x

x: standaard

m: meerprijs

1: comfortpakket

2: ergonomisch pakket

3: winterpakket

08/94

PEUGEOT 306 (BENZINE en DIESEL) SEDAN

COMFORT EN AFWERKING (VERVOLG)	SL niveau	SR niveau	SV niveau
Verstelbare lendesteun bestuurdersstoel	–	m (2)	m
Voorstoelen met verstelbare rugleuning	x	x	x
In hoogte verstelbare bestuurdersstoel	–	m (2)	x
Verwarming voorstoelen	–	–	m (3)
In hoogte verstelbare hoofdsteunen vóór	x	x	x
Kantelbare hoofdsteunen vóór	–	m (2)	x
In hoogte verstelbare stuurkolom	x	x	x
2/4-spakige stuurwiel	x/–	x/–	-/x
Cruise-control	–	–	m
Stuurbekrachtiging	x	x	x
In hoogte verstelbare en kantelbare hoofdsteunen achter	–	m/m (2)	x
Neerklapbare achterrugleuning	x	–	–
In twee delen neerklapbare achterrugleuningen (40/60)	m	x	x
Stofbekleding	x	x	–
Veloursbekleding	–	–	x
Lederbekleding	–	–	m
Armsteun op portieren	x	x	x
Handgrepen vóór en achter (3x)	x	x	x
Moquette op vloer passagiersruimte	x	x	x
Geheel beklede bagageruimte	x	x	x
Middenconsole (kort/lang)	x/–	x/–	–/x
Bergvak in voorportieren (kort/lang)	x/–	–/x	–/x
Bergvak in achterportieren	–	–	x
Afsluitbaar dashboardkastje met verlichting	–	x	x
Tweede kastje boven dashboard	–	x	x
Make-up spiegel op zonnekleppen	x	x	x
Voetsteun aan bestuurderskant	x	x	x

x: standaard

m: meerprijs

1: comfortpakket

2: ergonomisch pakket

3: winterpakket

08/94