Peugeot 306

DESSINS TECHNIQUES
TECHNICAL DRAWINGS
TECHNISCHE ZEICHNUNGEN
DISEGNI TECNICI
DIBUJOS TECNICOS

306 CABRIOLET: VERKLARING TECHNISCHE TEKENINGEN

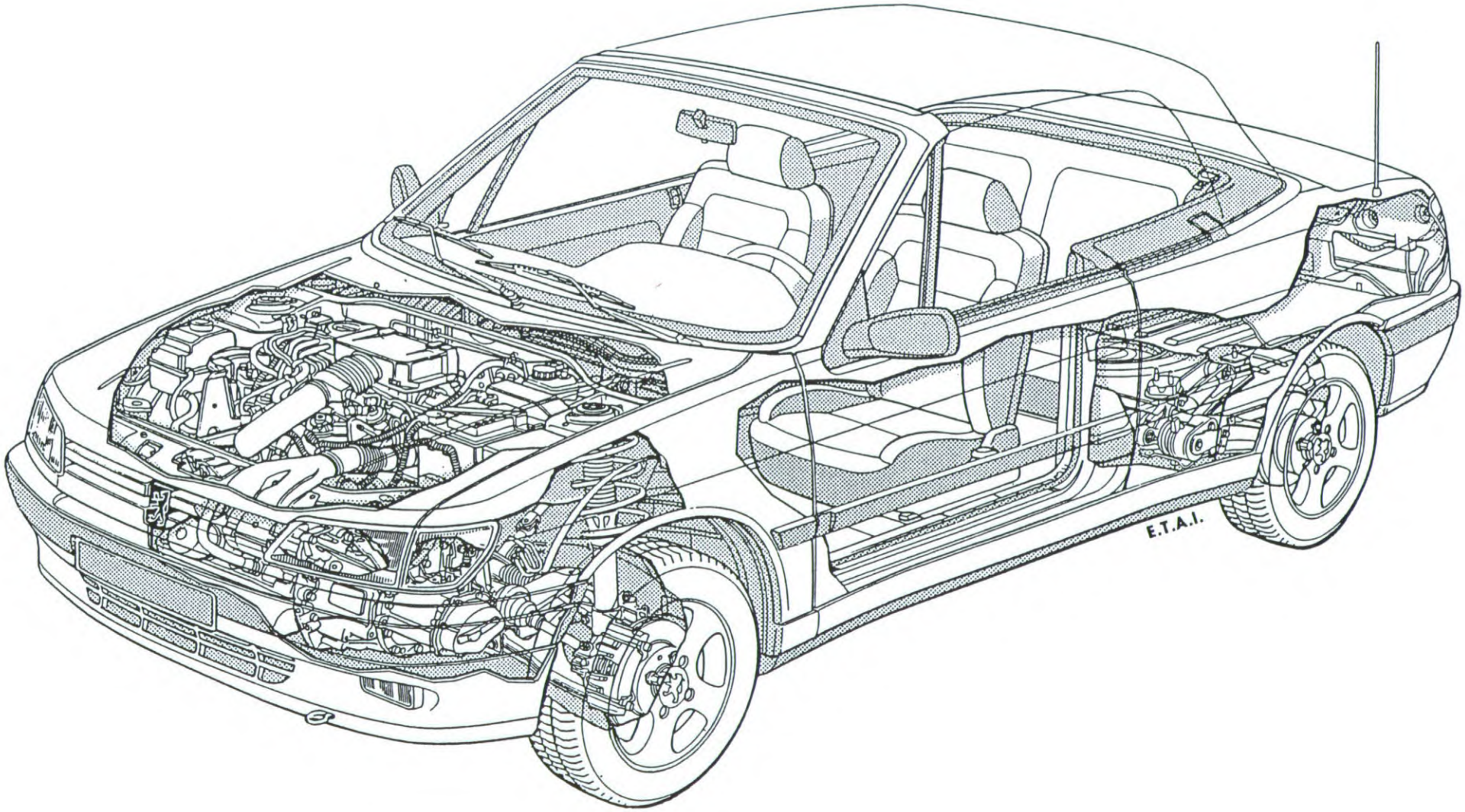

A - CABRIOLET 306 2.0

B - BUITENAFMETINGEN CABRIOLET 2.0 (rijklaar) m

C - ZICHT RONDOM VANUIT BESTUURDERSPLAATS

D - MECHANISME VAN DE KAP

(1) Opening kap

a. ontgrendeling
b. opening voorkant kap
c. kanteling achterste gedeelte kap (achterruit) naar boven
d. opening afdekplaat opbergruimte van de kap
e. kanteling kap naar achteren
f. sluiting afdekplaat opbergruimte van de kap

(2) Sluiting kap

a. opening afdekplaat opbergruimte van de kap
b ontvouwen van de kap
c. kanteling achterste gedeelte kap naar boven
d. sluiting afdekplaat opbergruimte van de kap
e. kanteling achterste gedeelte kap (achterruit) naar beneden
f. spannen en vergrendeling kap

(3) Elektrisch kapmechanisme

E - STRUCTUUR

belangrijke versterkingszones

F - STRUCTUUR

a. trillingsdempers

G - STRUCTUUR

verzinkt plaatwerk

H - MECHANISCH GEDEELTE MET 2.0 LITER MOTOR

I - 74 kW (103 pk) MOTOR MET MAGNETI MARELLI 08 MULTIPOINT INJECTIESYSTEEM

3-weg katalysator
XU 7 JP motor
a. toerental
b. vermogensschaal
c. koppelschaal
d. max. vermogen: 74 kW (103 pk) bij 6000/min.
e. max. koppel: 153 Nm (16 mkg) bij 3000/min.

(A) 4 HP 14 automatische 4-versnellingsbak

Eindreductie: 17x65 (0,2615)
185/60 R14H banden
Afrolomtrek: 1,760m
f. topsnelheid: 173 km/h

(B) BE 3.5 handgeschakelde 5-versnellingsbak

Eindreductie: 16x65 (0,2461)
185/60 R14H banden
Afrolomtrek: 1,760m
f. topsnelheid: 182 km/h

J - 89 kW (123 pk) MOTOR MET MAGNETI MARELLI 08 MULTIPOINT INJECTIESYSTEEM

3-weg katalysator
XU10 J 2C motor
a. toerental
b. vermogensschaal
c. koppelschaal
d. max. vermogen: 89 kW (123 pk) bij 5750/min.
e. max. koppel: 176 Nm (18,3 mkg) bij 2750/min.

BE 3.5 handgeschakelde 5-versnellingsbak

Eindreductie: 16x61 (0,2622)
Afrolomtrek: 1,790m
f. topsnelheid: 194 km/h

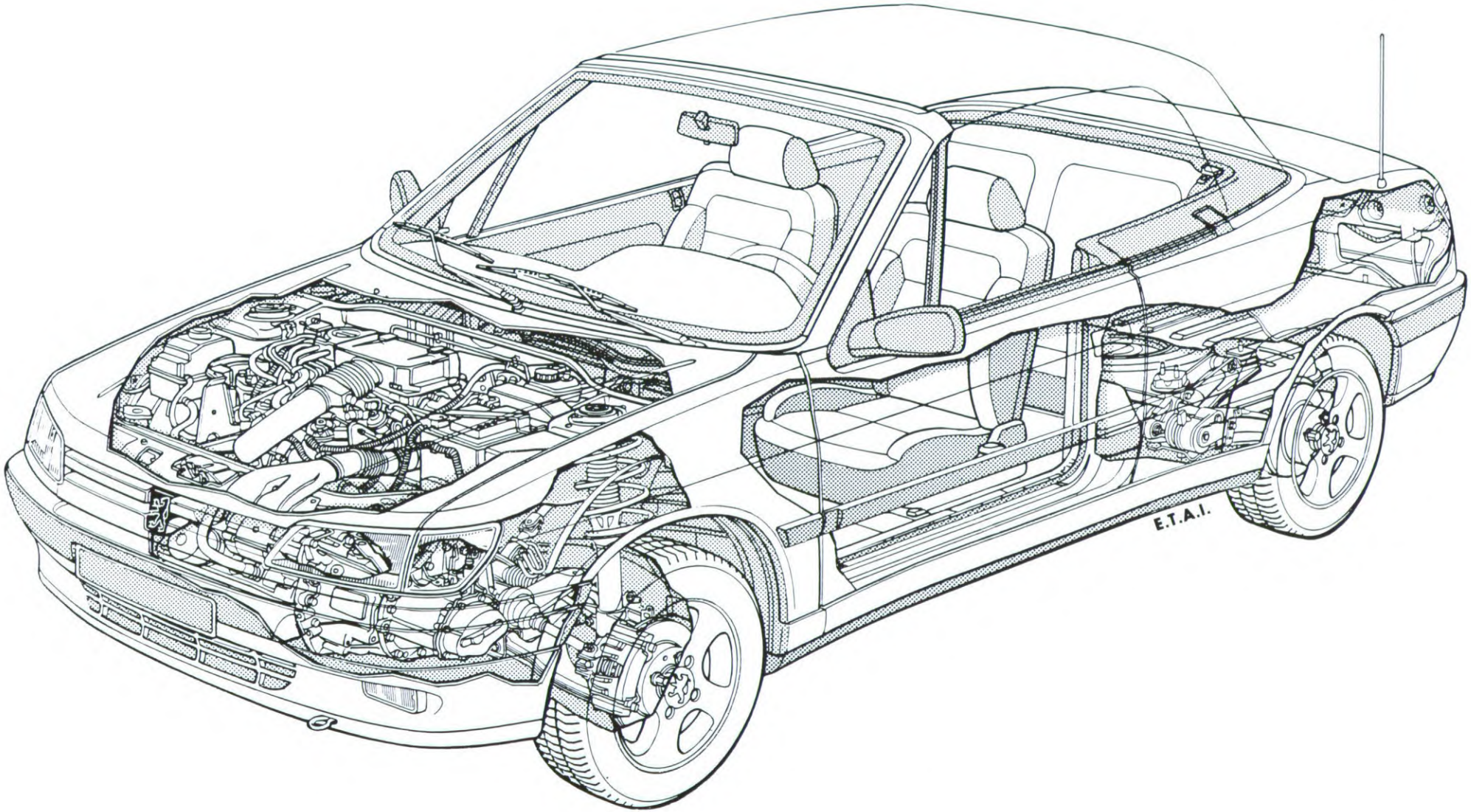

A

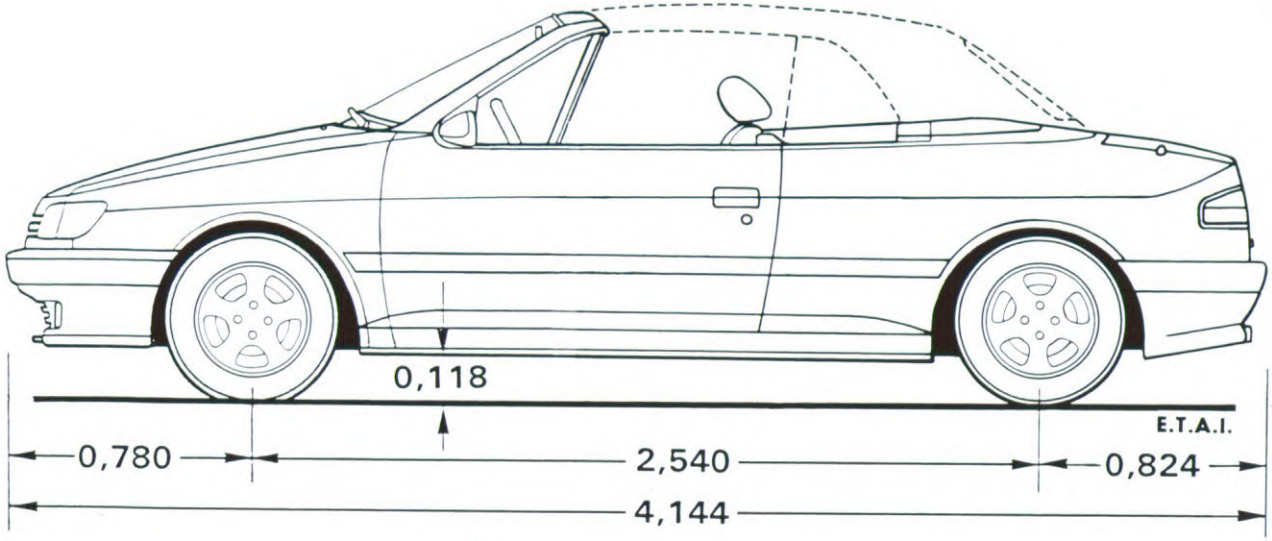

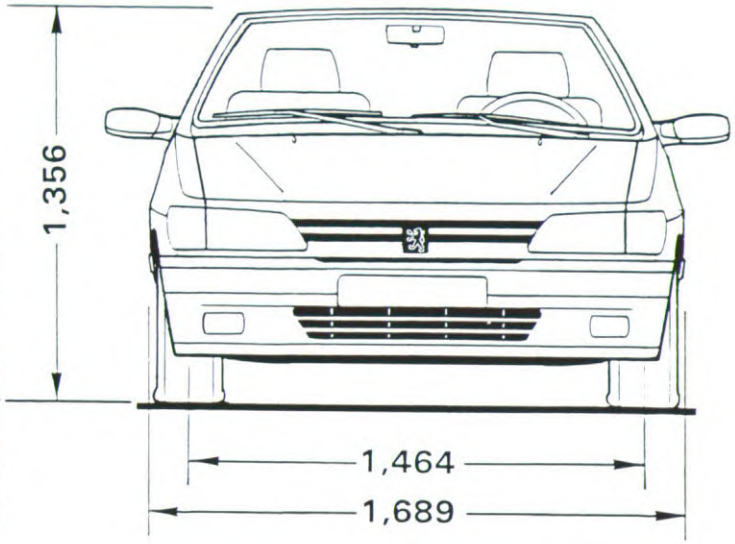

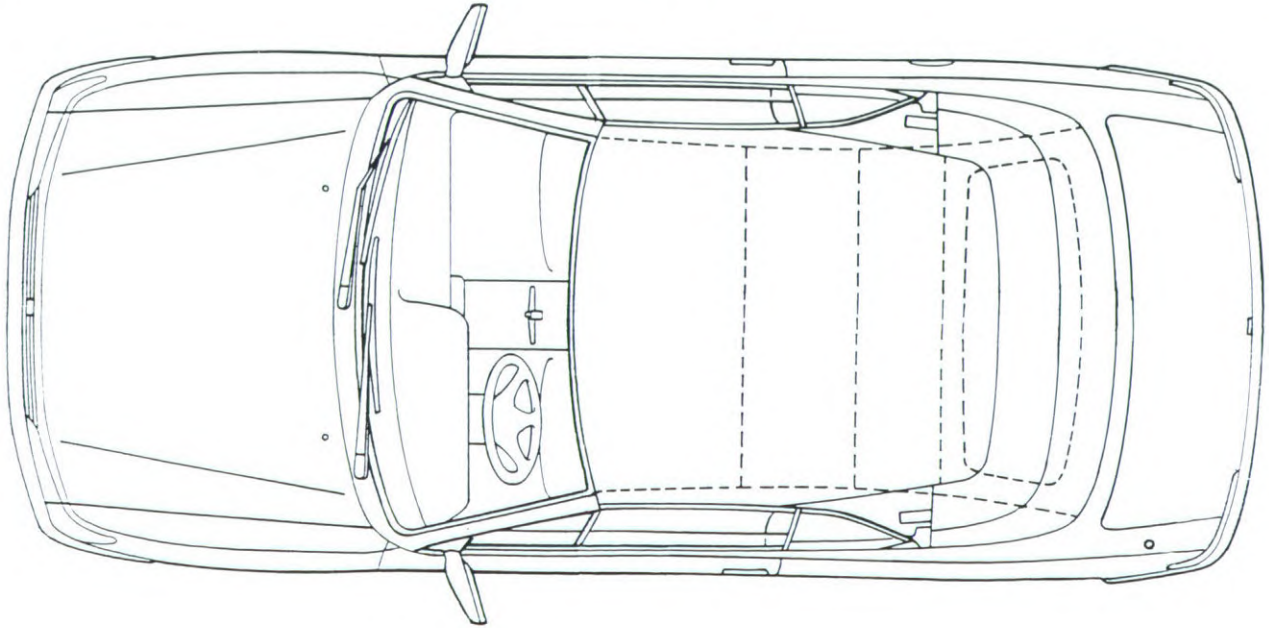

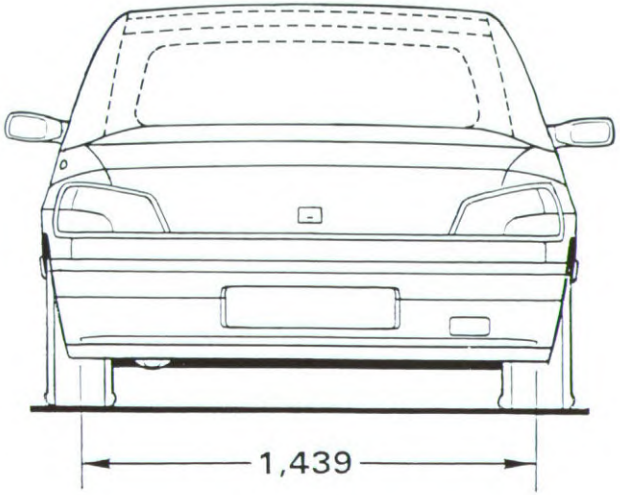

B

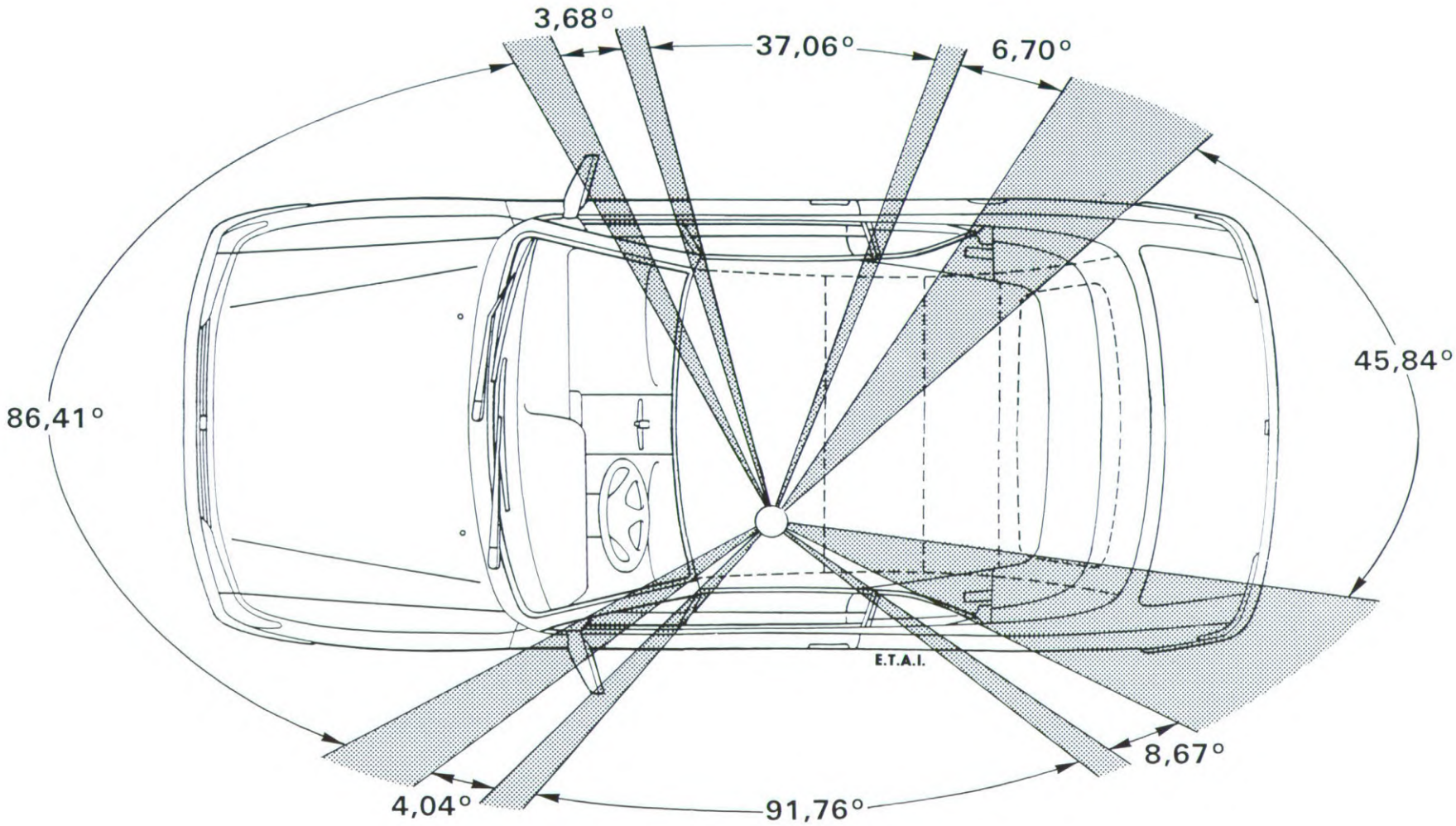

C

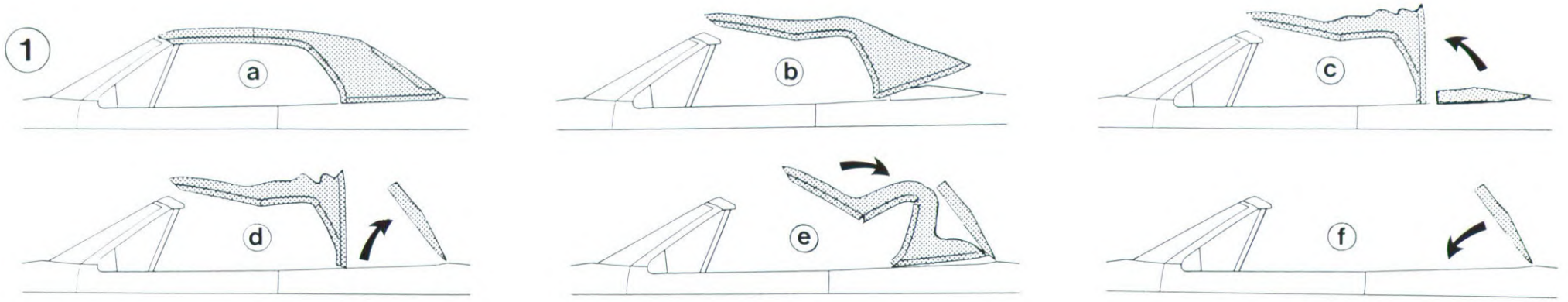

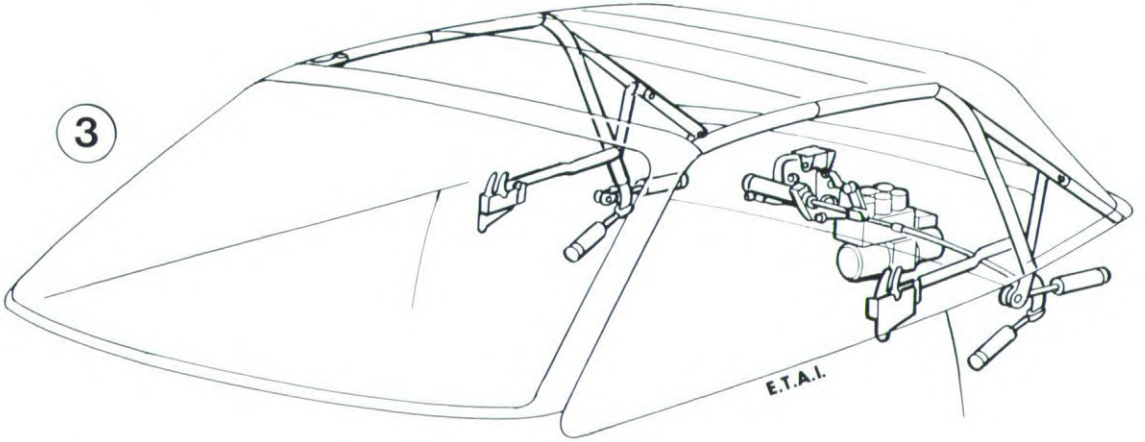

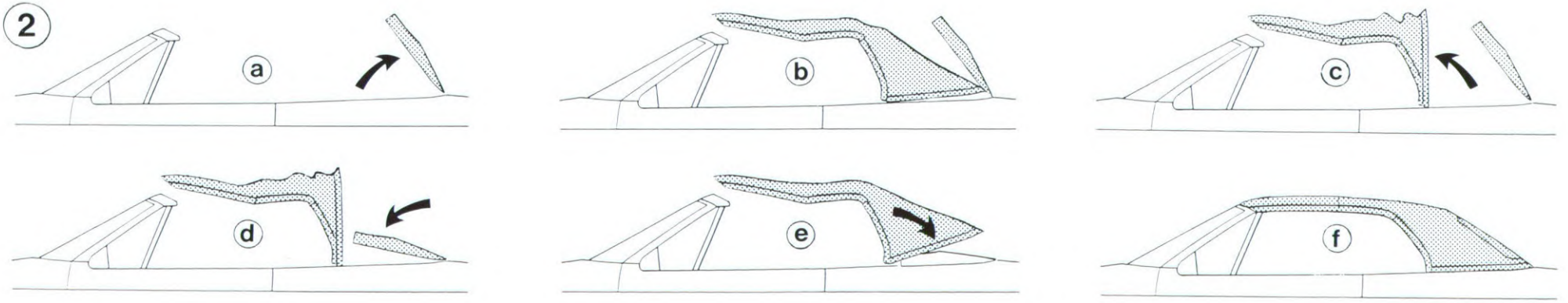

D

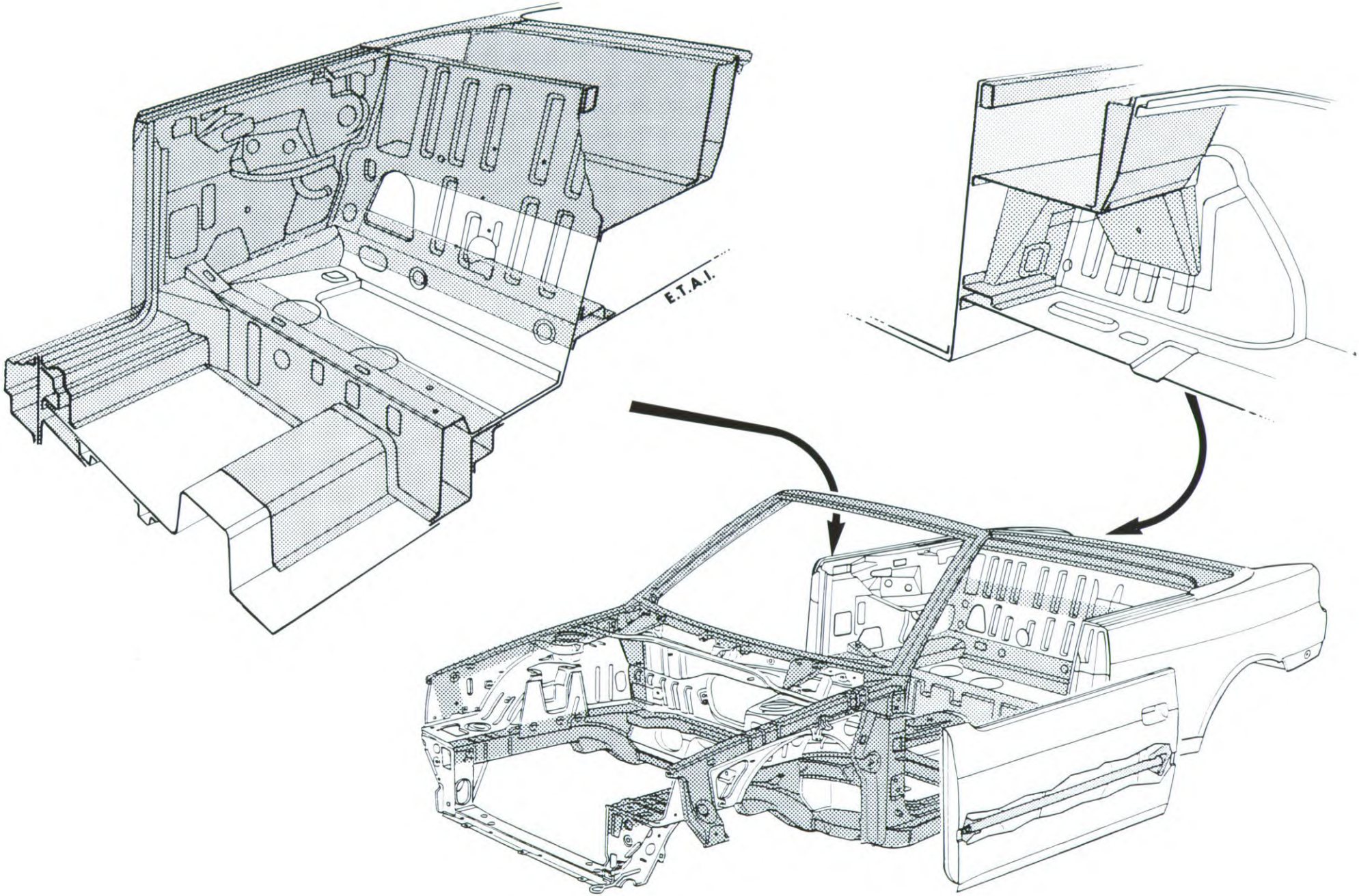

E

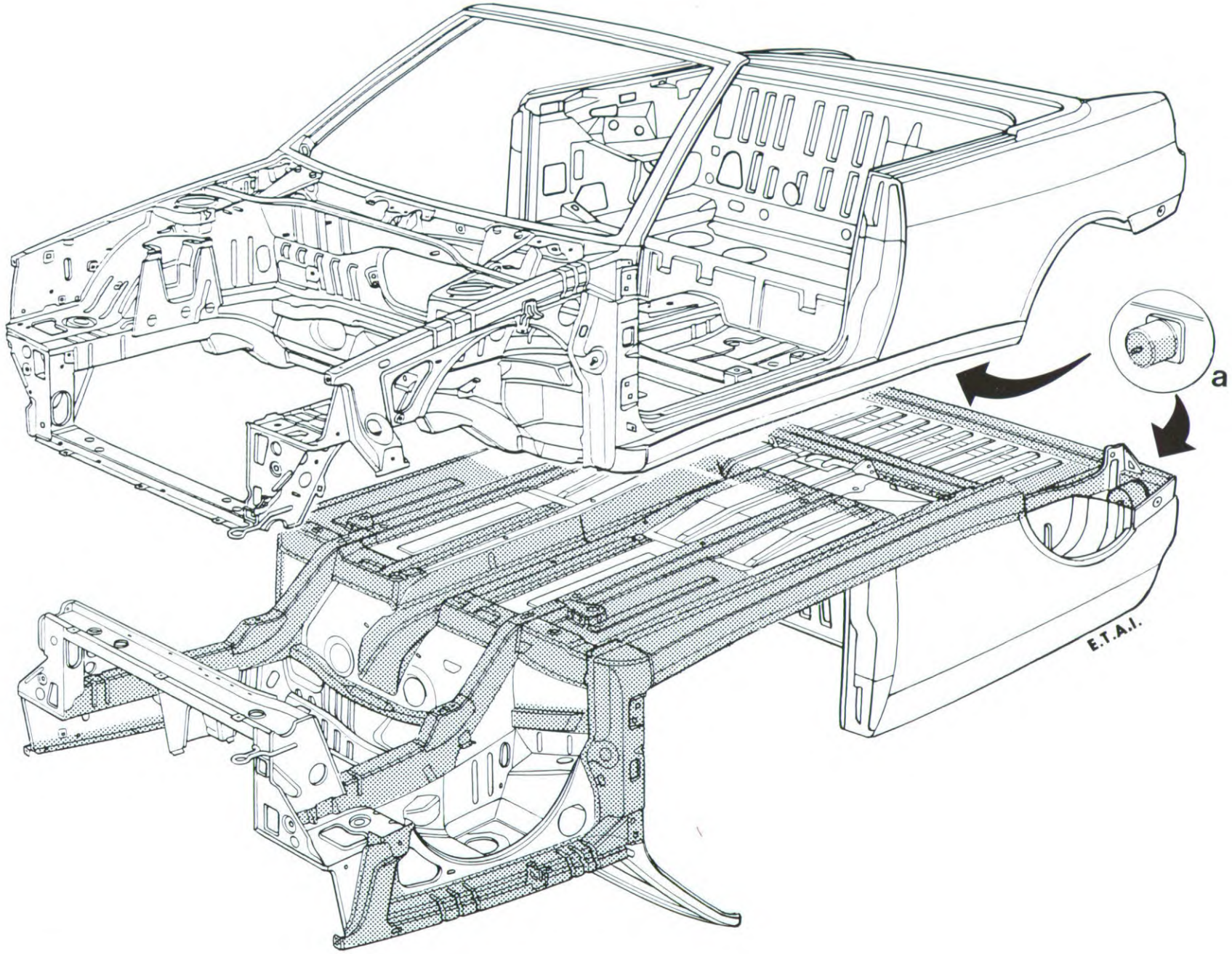

F

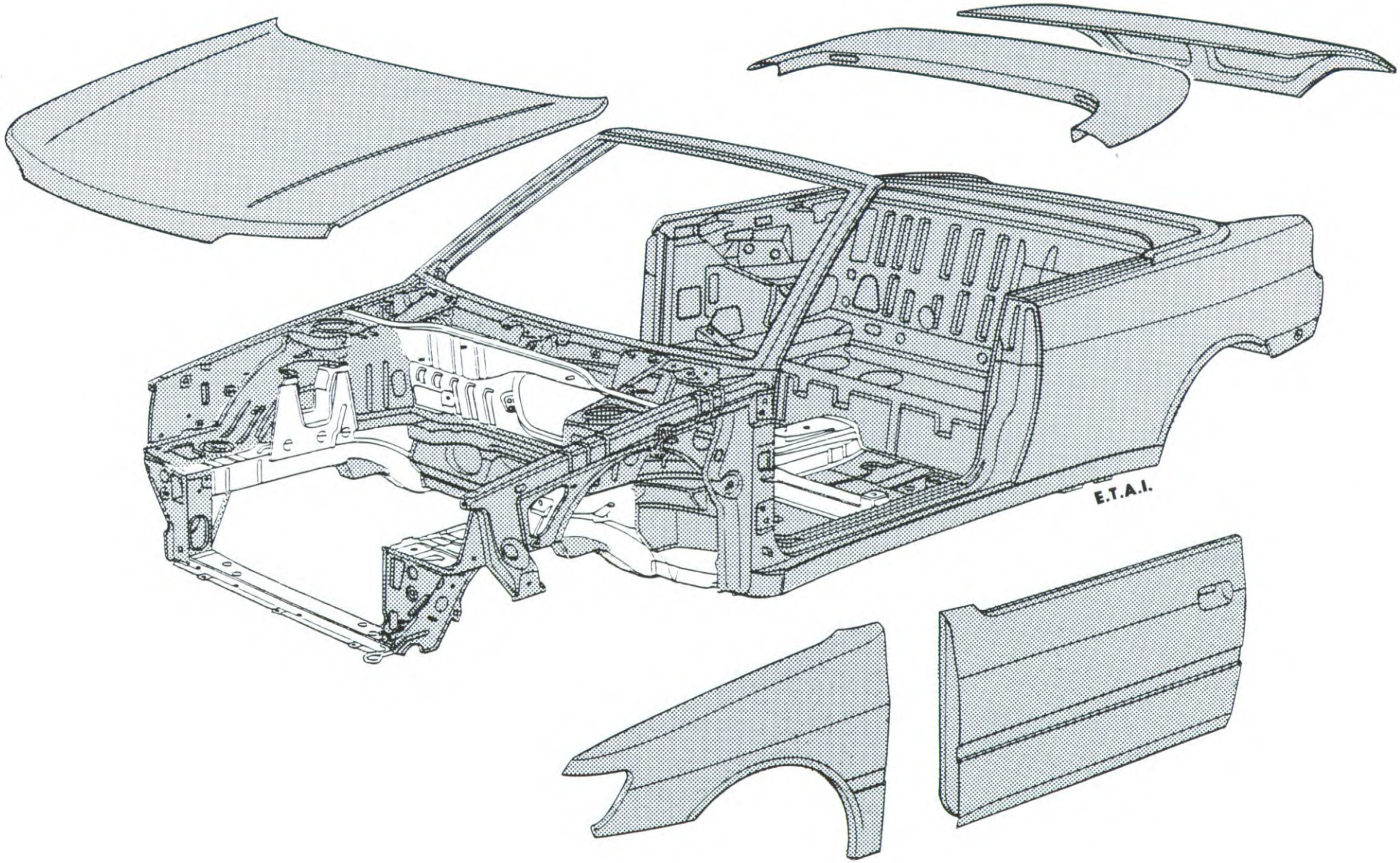

G

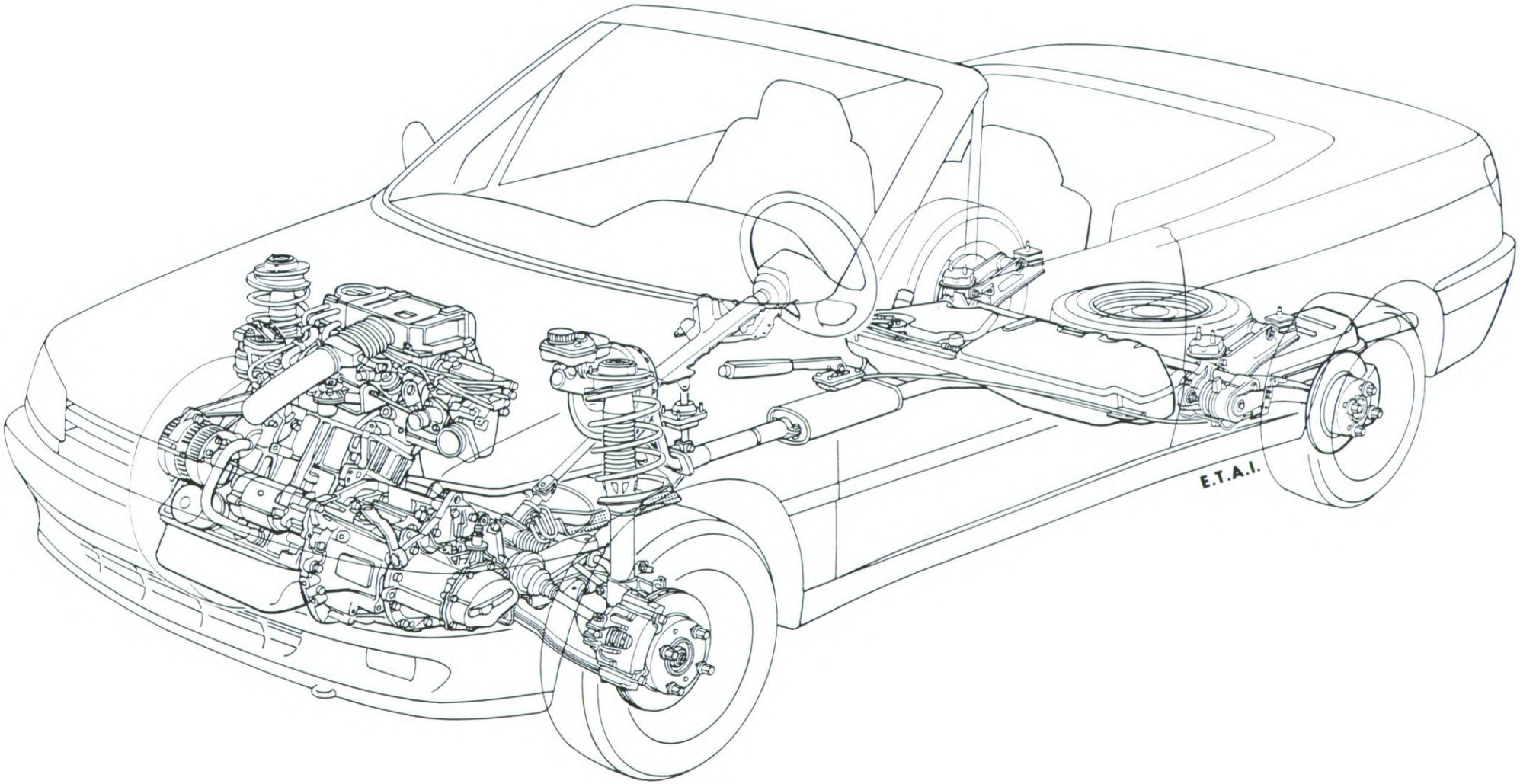

H

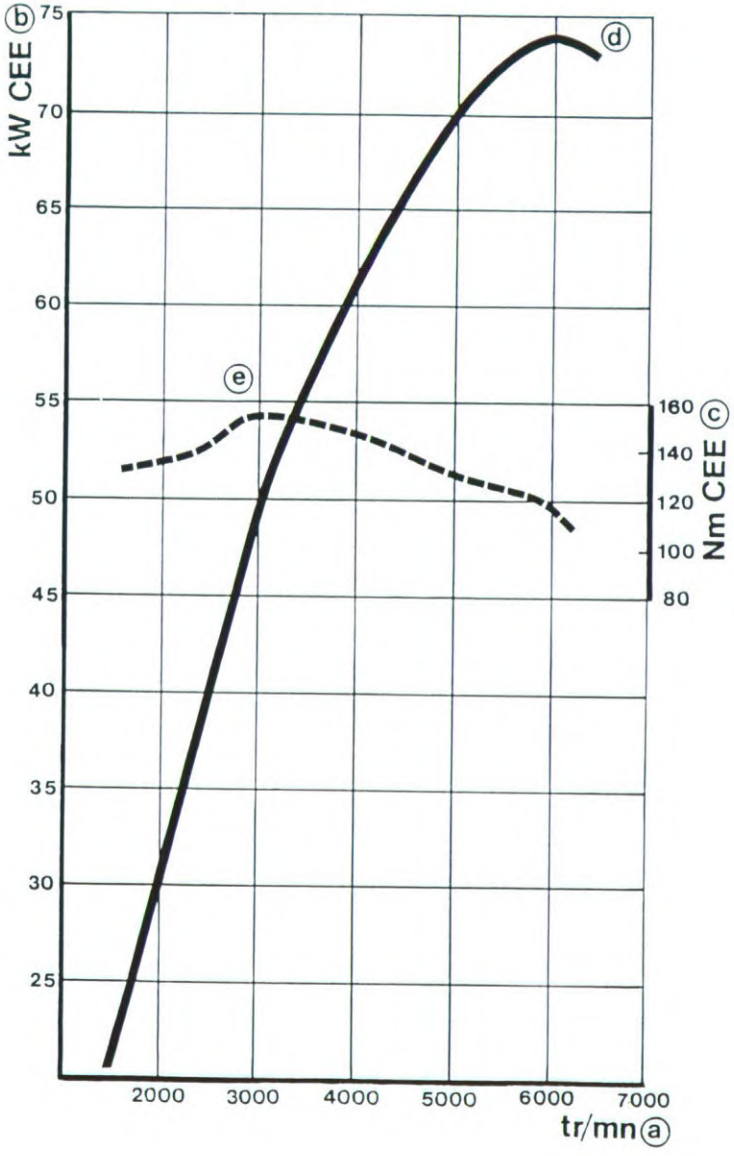
kW CEE
75
70
65
60
55
50
45
40
35
30
25
160
140
120
100
80
Nm CEE
2000
3000
4000
5000
6000
7000
tr/mn

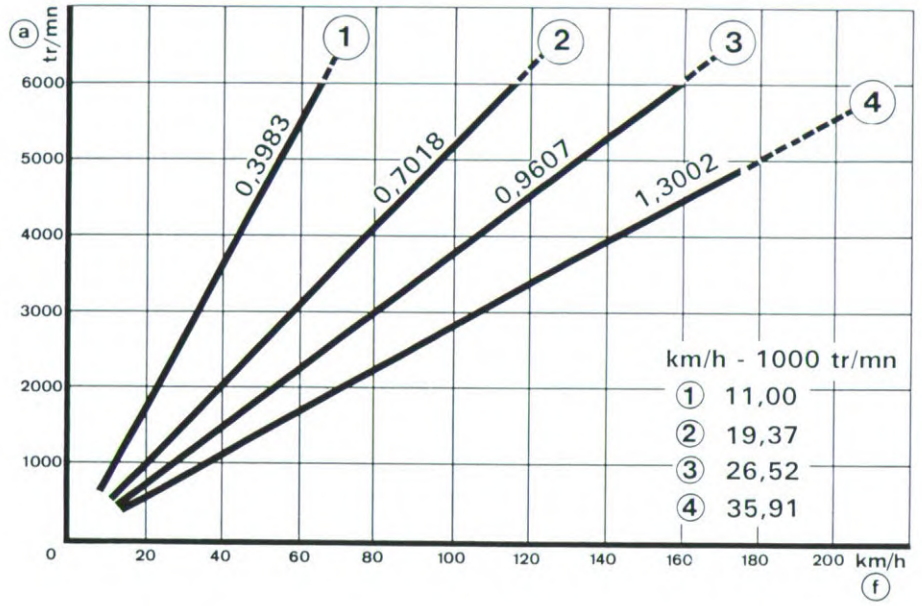
tr/mn
6000
5000
4000
3000
2000
1000
0
20
40
60
80
100
120
140
160
180
200
km/h
0,3983
0,7018
0,9607
1,3002
km/h - 1000 tr/mn
1 11,00
2 19,37
3 26,52
4 35,91

a

P
R
N
A
3
2
1

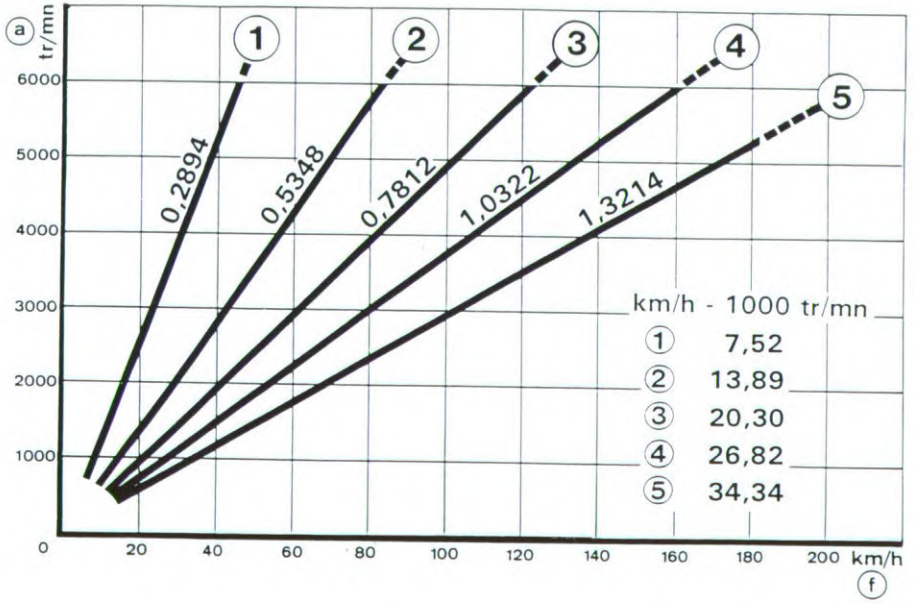
tr/mn
6000
5000
4000
3000
2000
1000
0
20
40
60
80
100
120
140
160
180
200
km/h
0,2894
0,5348
0,7812
1,0322
1,3214
km/h - 1000 tr/mn
1 7,52
2 13,89
3 20,30
4 26,82
5 34,34

b

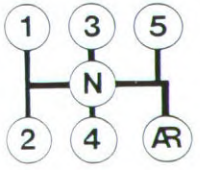
1
3
5
N
2
4
AR

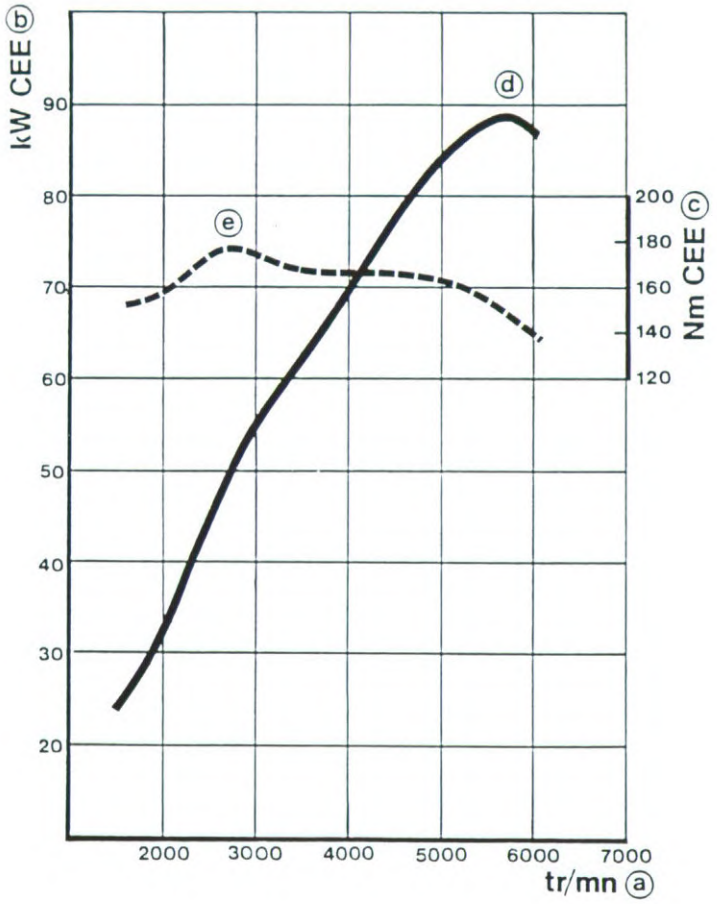
kW CEE ⓑ
90
80
70
60
50
40
30
20
200
180
160
140
120
Nm CEE ⓒ
ⓓ
ⓔ
2000
3000
4000
5000
6000
7000
tr/mn ⓐ

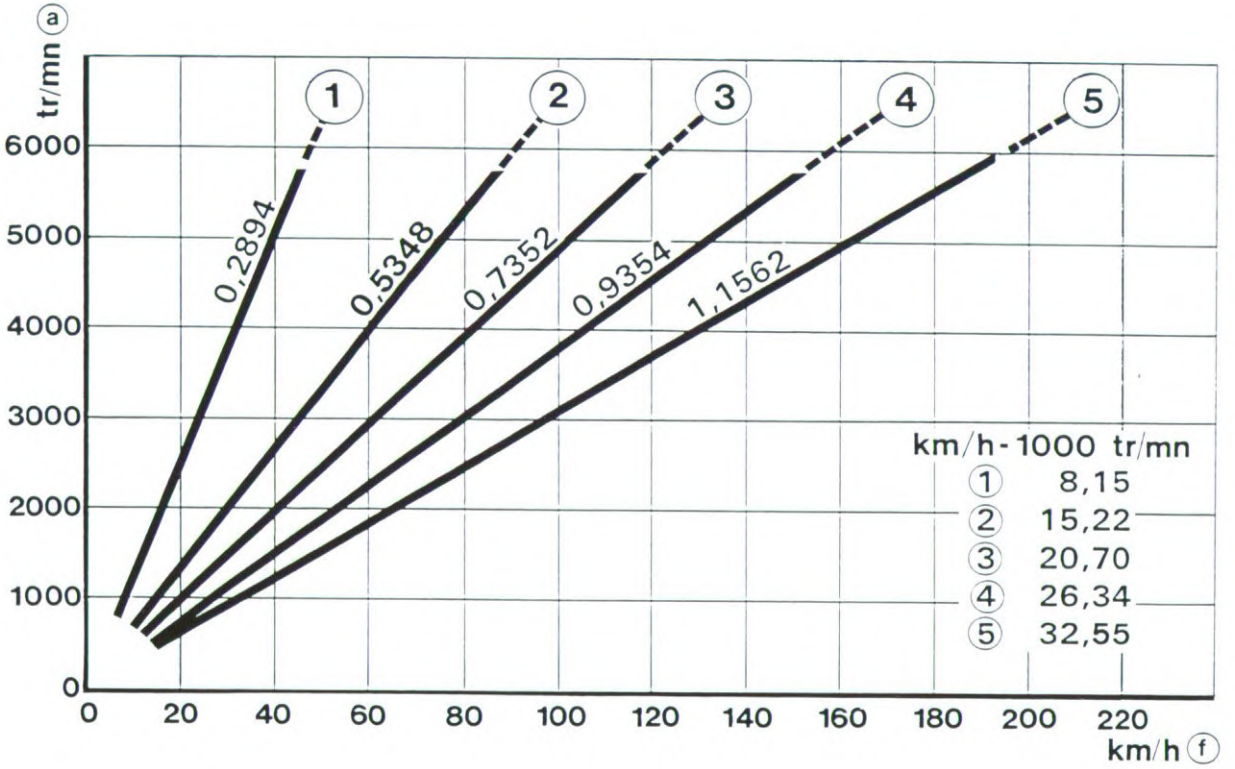
tr/mn ⓐ
6000
5000
4000
3000
2000
1000
0
1
2
3
4
5
0,2894
0,5348
0,7352
0,9354
1,1562
km/h - 1000 tr/mn
① 8,15
② 15,22
③ 20,70
④ 26,34
⑤ 32,55
0
20
40
60
80
100
120
140
160
180
200
220
km/h ⓕ

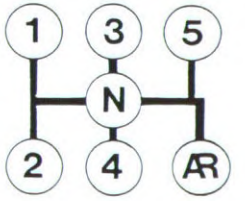
1
3
5
N
2
4
AR

J

Création Graphic 3 - Edition LA PUBLICITE FRANCAISE RC 542054242 PARIS Imp en FRANCE 02-94