Peugeot 306

DESSINS TECHNIQUES
TECHNICAL DRAWINGS
TECHNISCHE ZEICHNUNGEN
DISEGNI TECNICI
DIBUJOS TECNICOS

VERKLARING TEKENINGEN

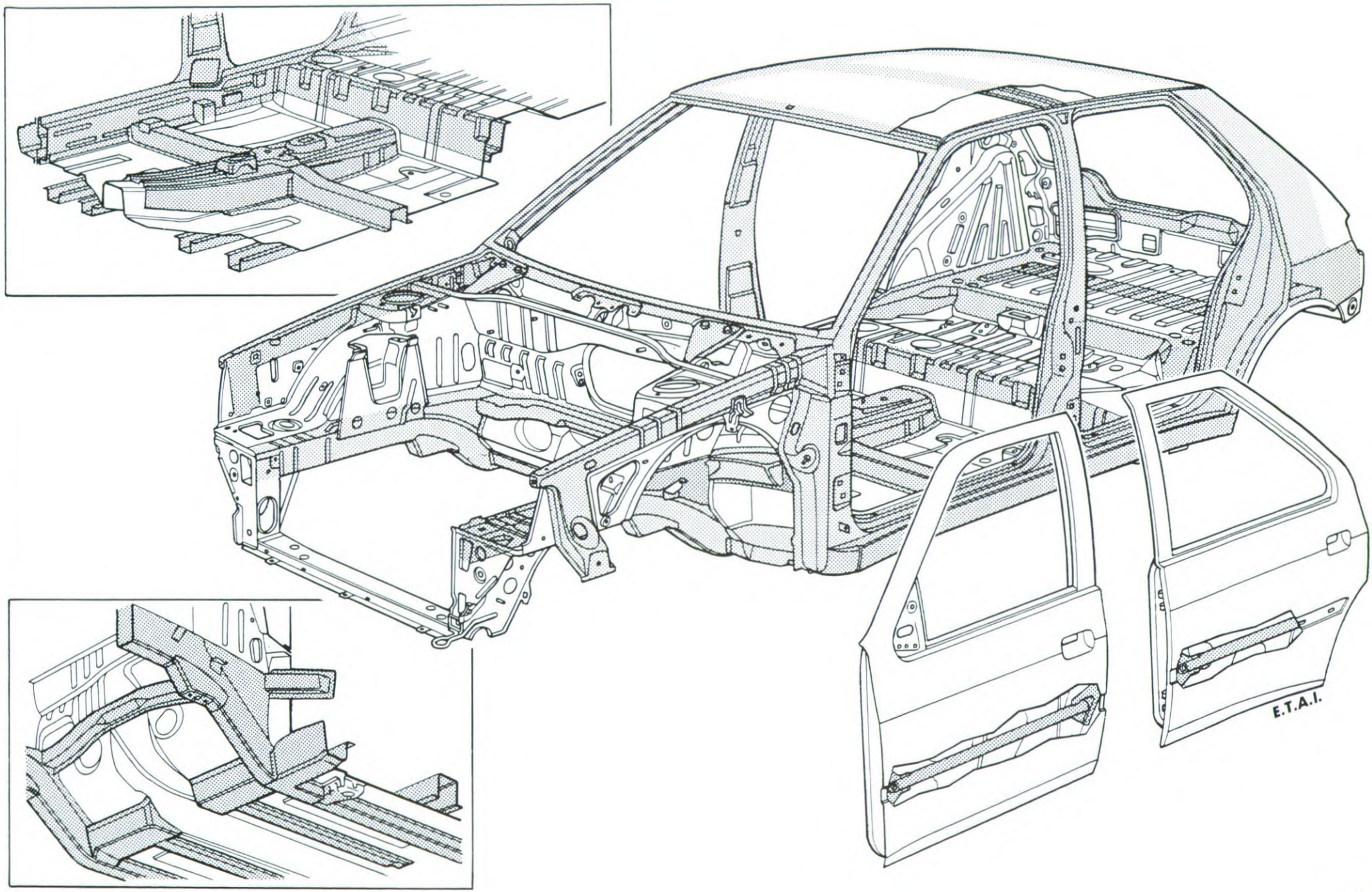

A

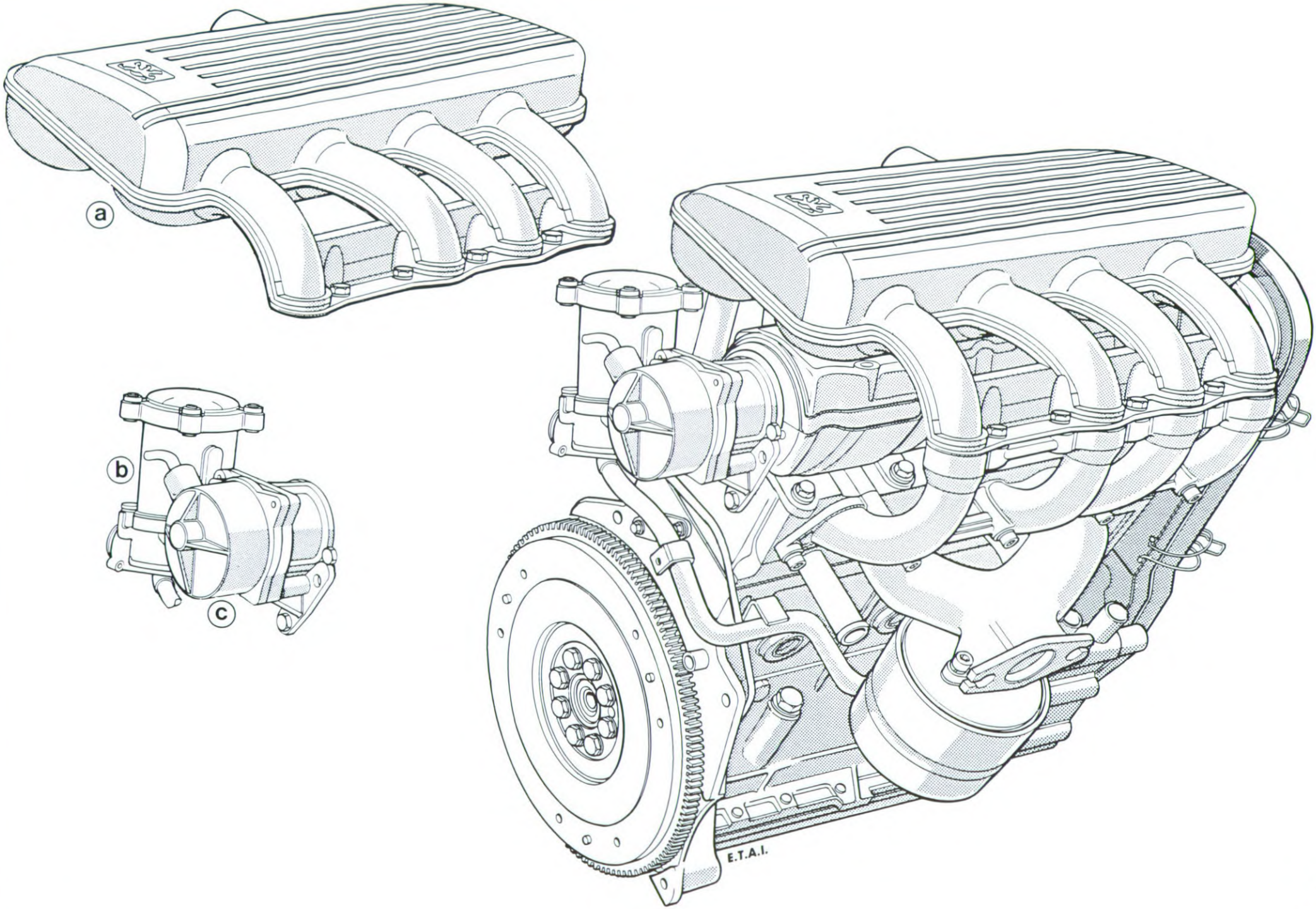

B

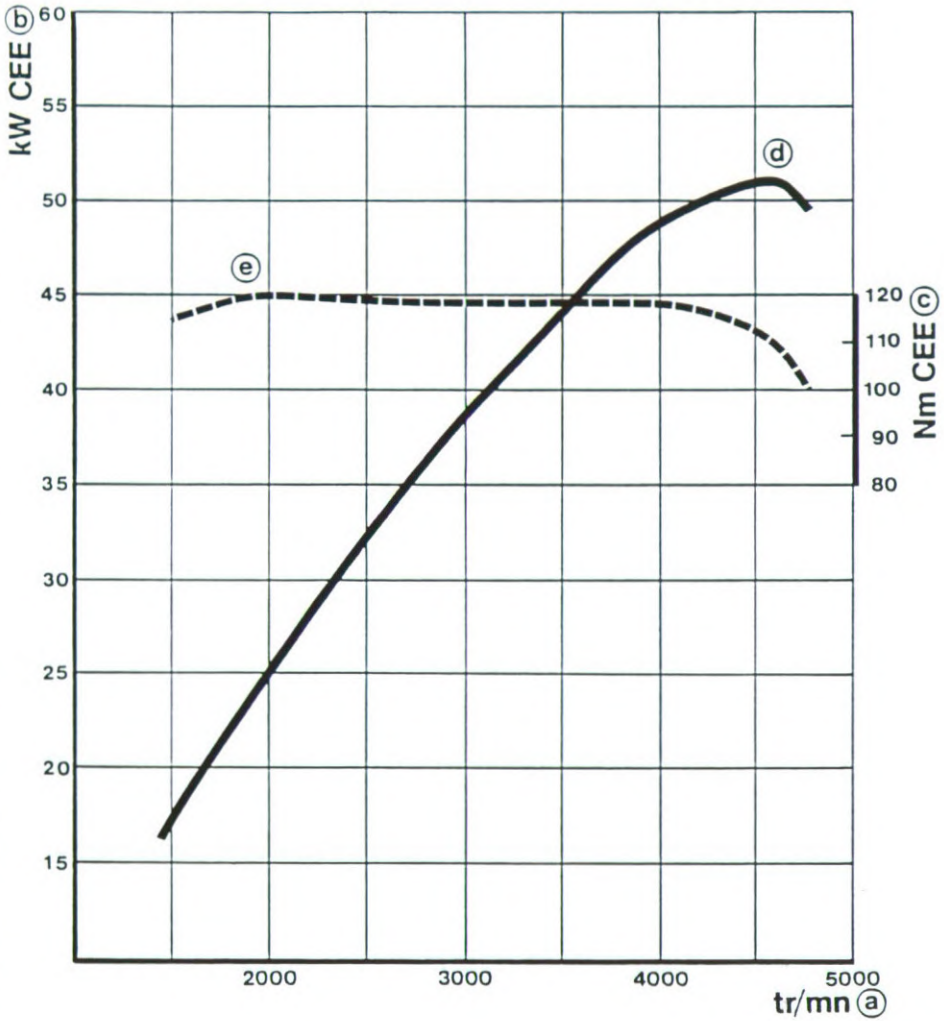
kW CEE ⓑ
60
55
50
45
40
35
30
25
20
15
ⓓ
ⓔ
120
110
100
90
80
Nm CEE ⓒ
2000
3000
4000
5000
tr/mn ⓐ

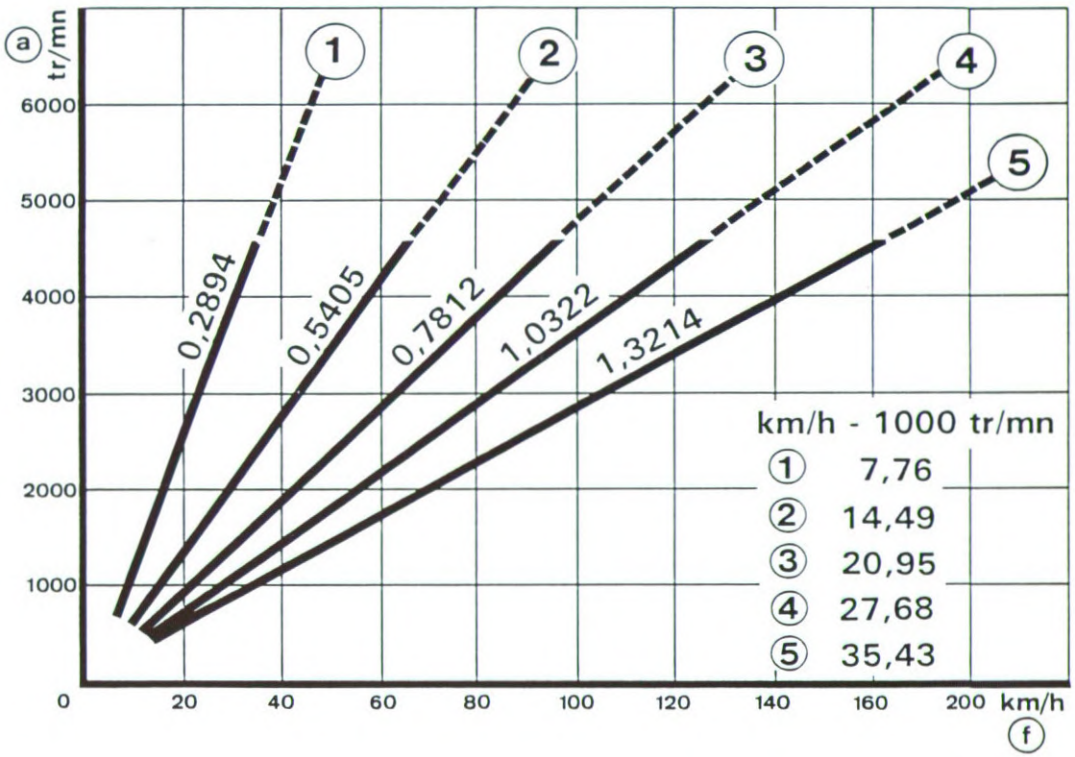
ⓐ tr/mn
6000
5000
4000
3000
2000
1000
0
1
2
3
4
5
0,2894
0,5405
0,7812
1,0322
1,3214
km/h - 1000 tr/mn
① 7,76
② 14,49
③ 20,95
④ 27,68
⑤ 35,43
20
40
60
80
100
120
140
160
200 km/h
ⓕ

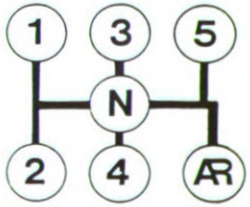
1
3
5
N
2
4
AR

C

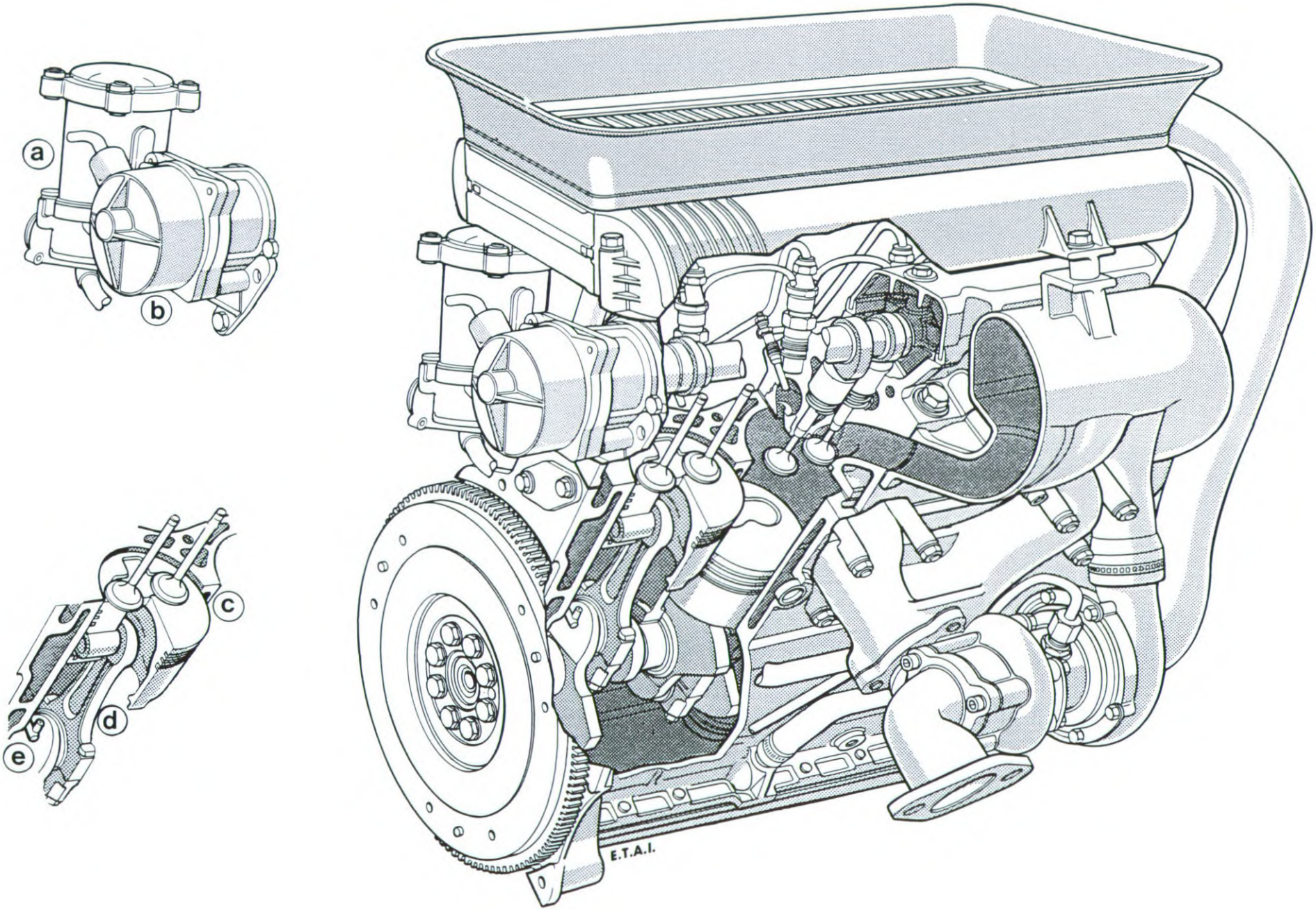

D

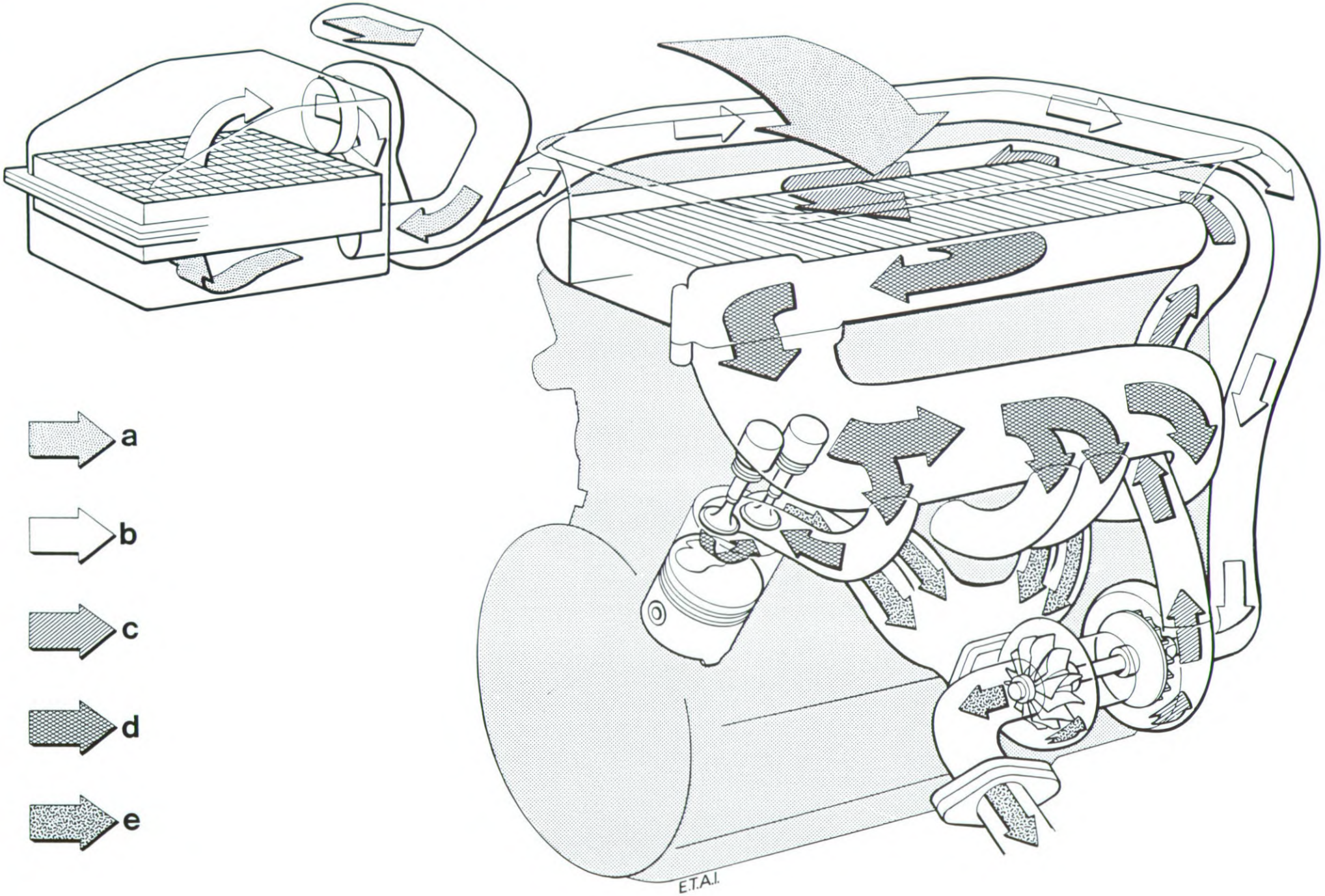

E

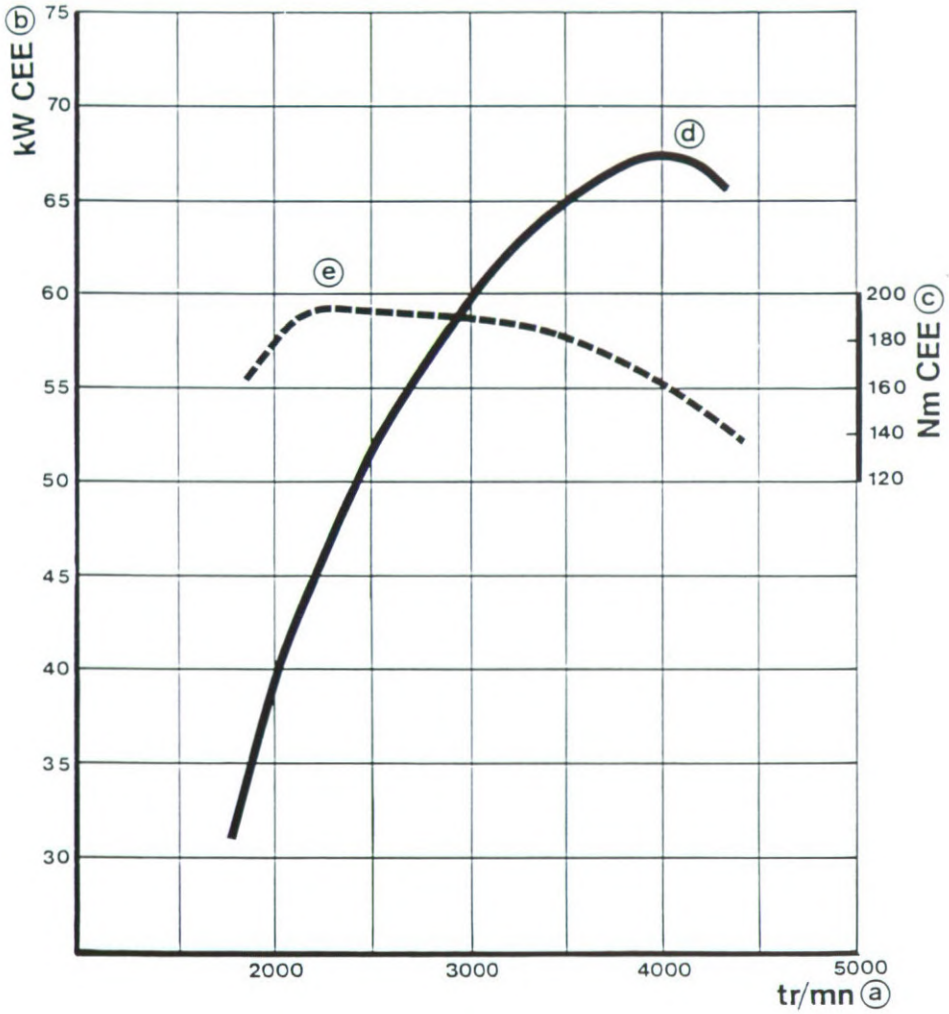
kW CEE ⓑ
75
70
65
60
55
50
45
40
35
30
ⓓ
ⓔ
200 ⓒ
180
160
140
120
Nm CEE
2000
3000
4000
5000
tr/mn ⓐ

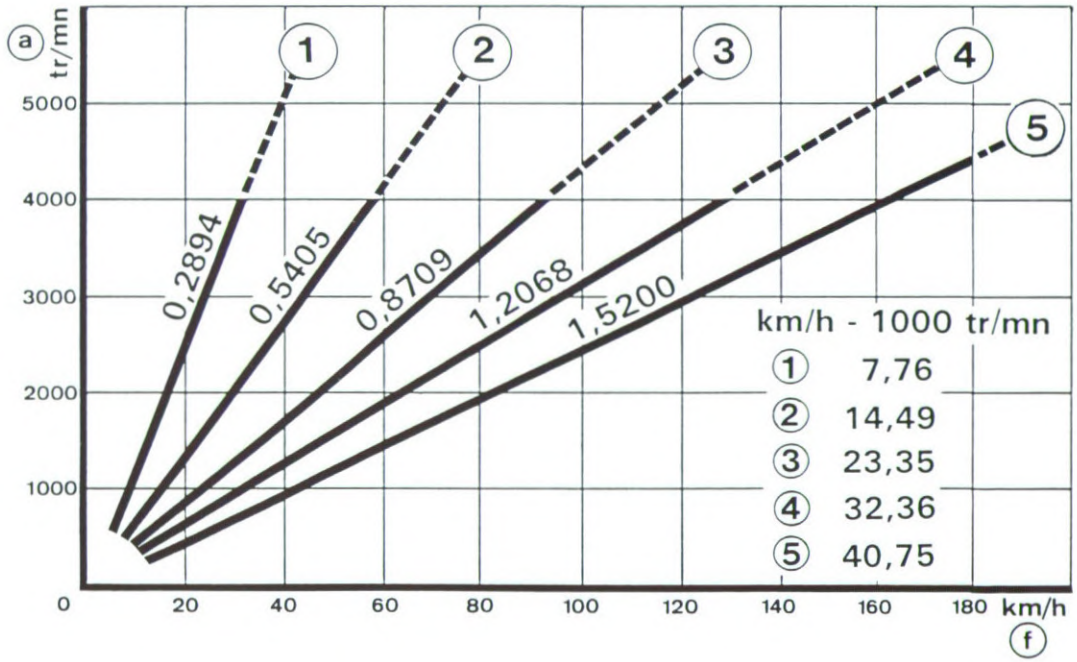
ⓐ tr/mn
5000
4000
3000
2000
1000
0
1
2
3
4
5
0,2894
0,5405
0,8709
1,2068
1,5200
km/h - 1000 tr/mn
① 7,76
② 14,49
③ 23,35
④ 32,36
⑤ 40,75
20
40
60
80
100
120
140
160
180 km/h
ⓕ

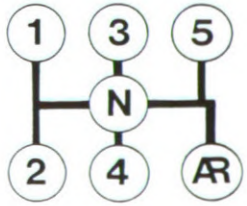
1
3
5
N
2
4
AR

F

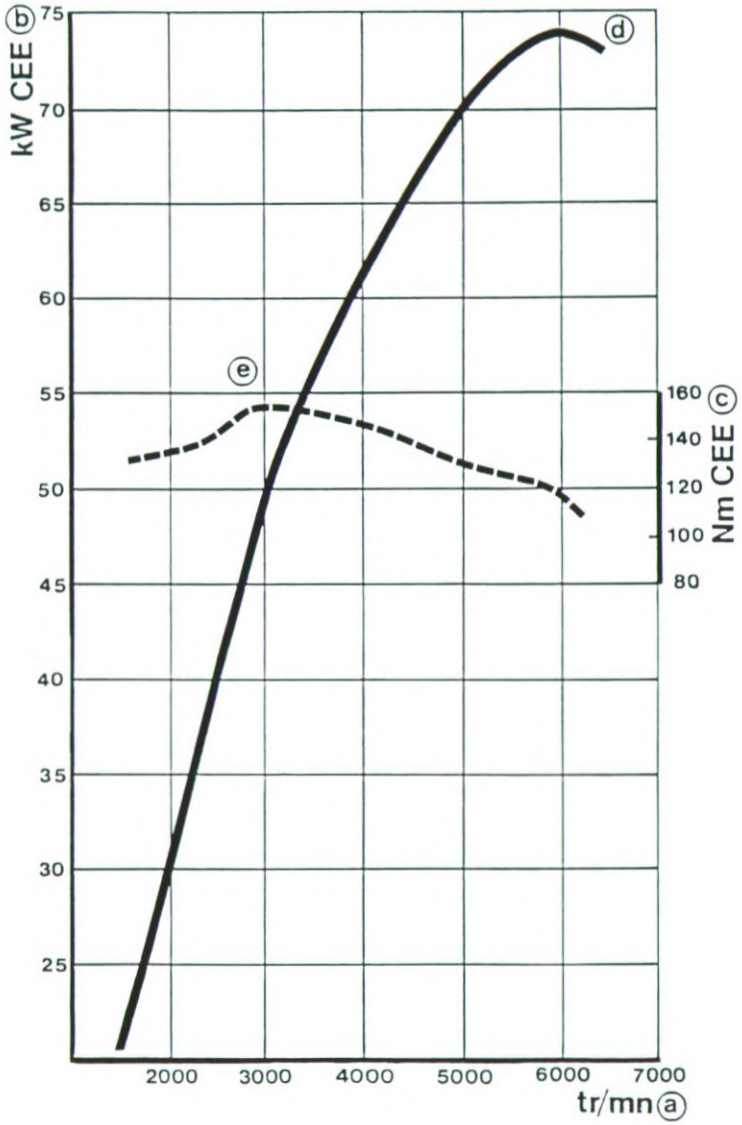
kW CEE ⓑ
75
70
65
60
55
50
45
40
35
30
25
ⓓ
ⓔ
160 ⓒ
140
120
100
80
Nm CEE
2000
3000
4000
5000
6000
7000
tr/mn ⓐ

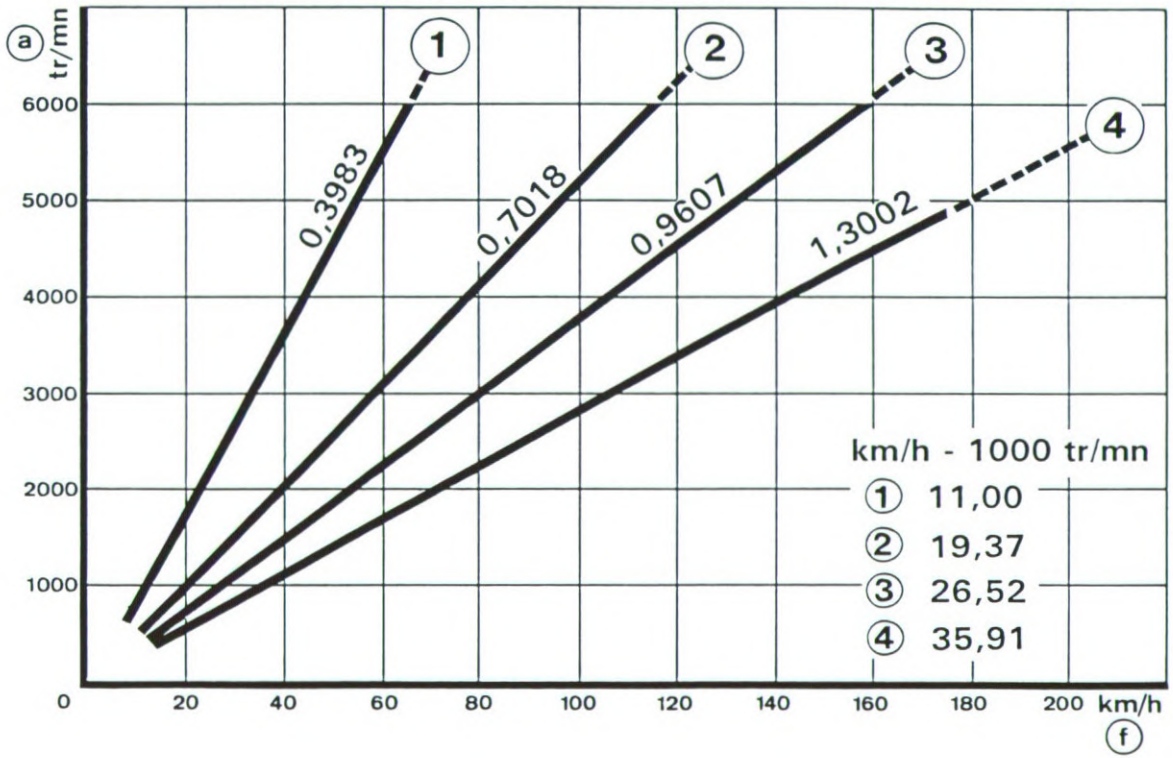
ⓐ tr/mn
6000
5000
4000
3000
2000
1000
0
1
2
3
4
0,3983
0,7018
0,9607
1,3002
km/h - 1000 tr/mn
① 11,00
② 19,37
③ 26,52
④ 35,91
20
40
60
80
100
120
140
160
180
200 km/h
ⓕ

P
R
N
A
3
2
1

G

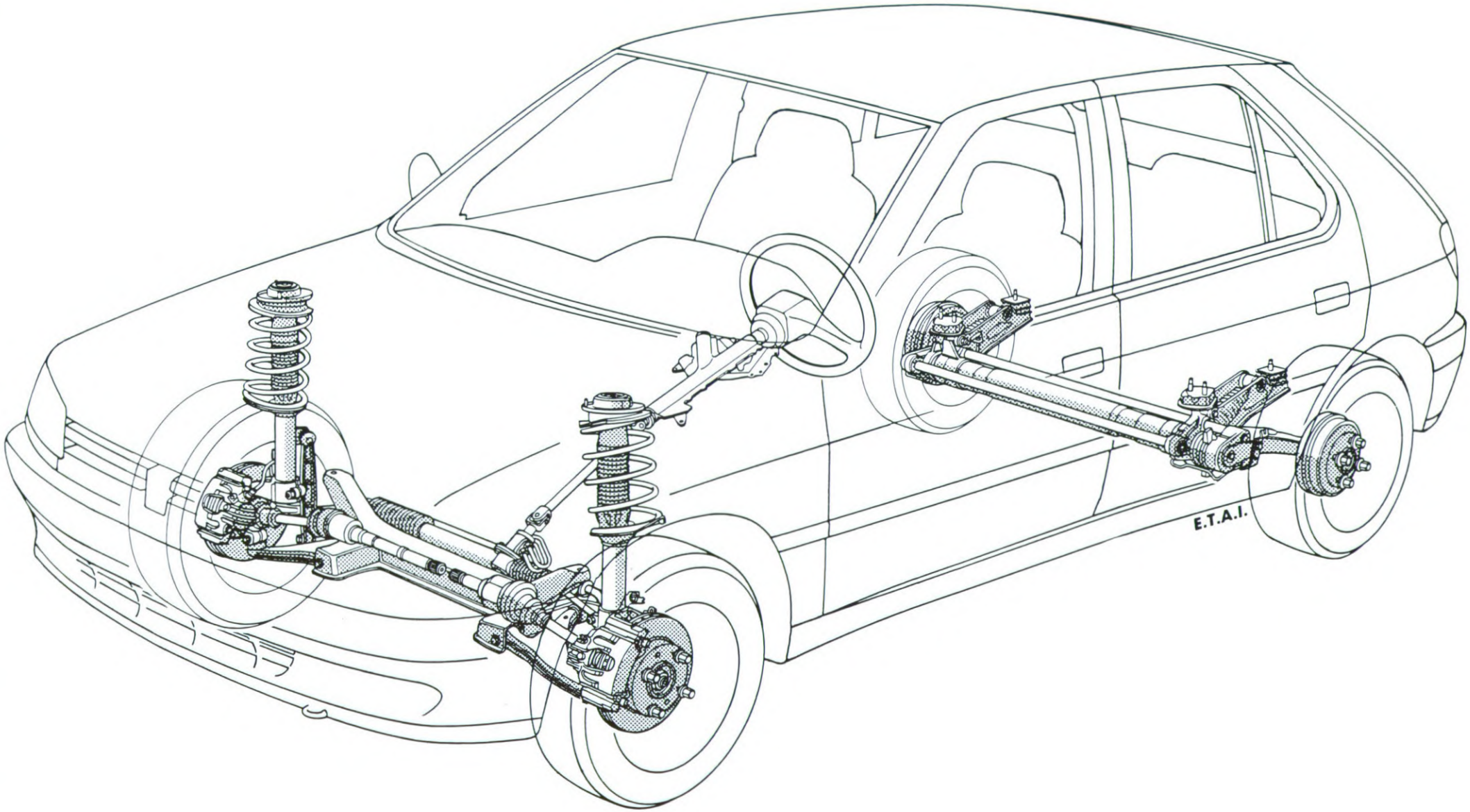

H

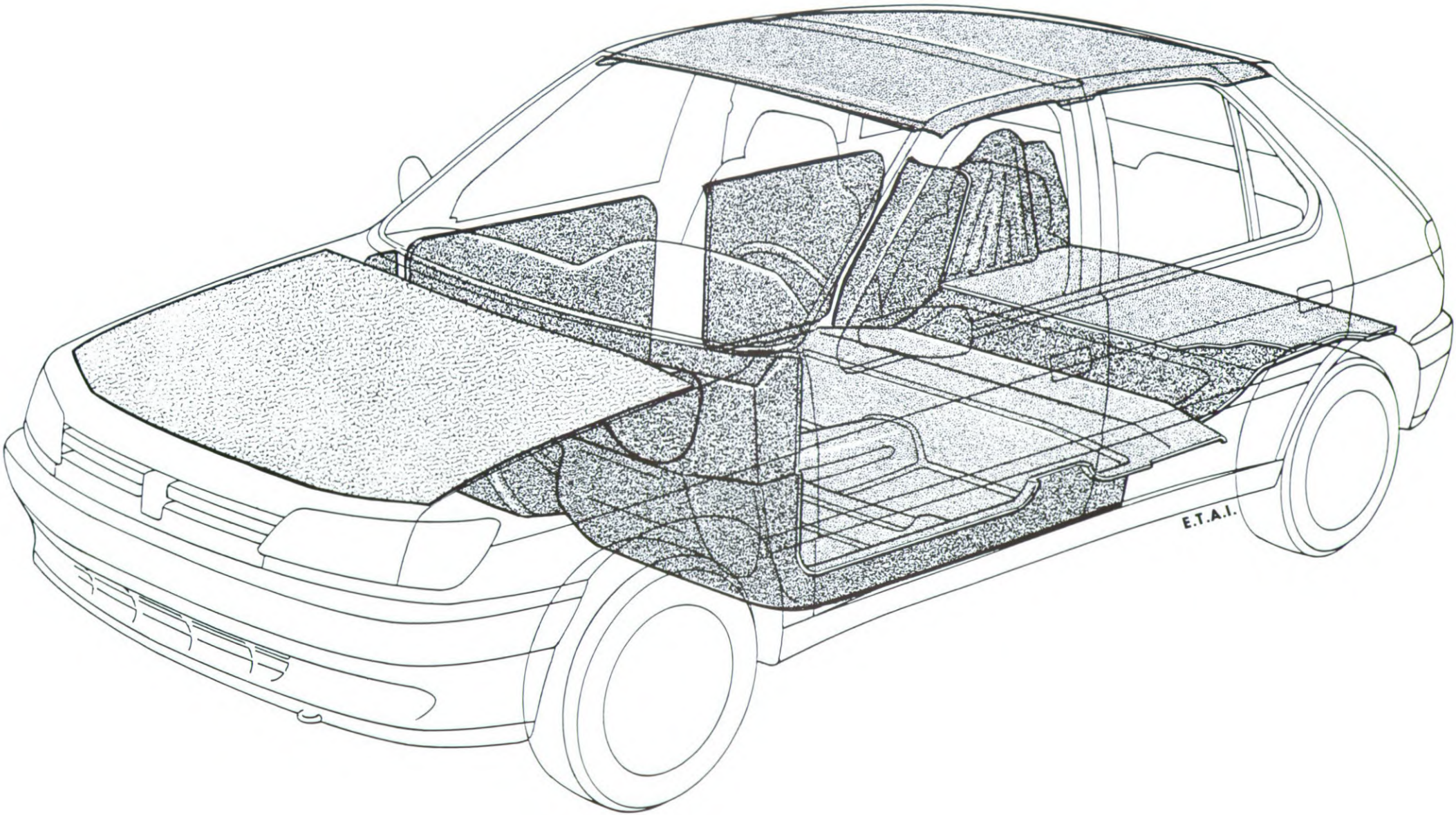
E.T.A.I.

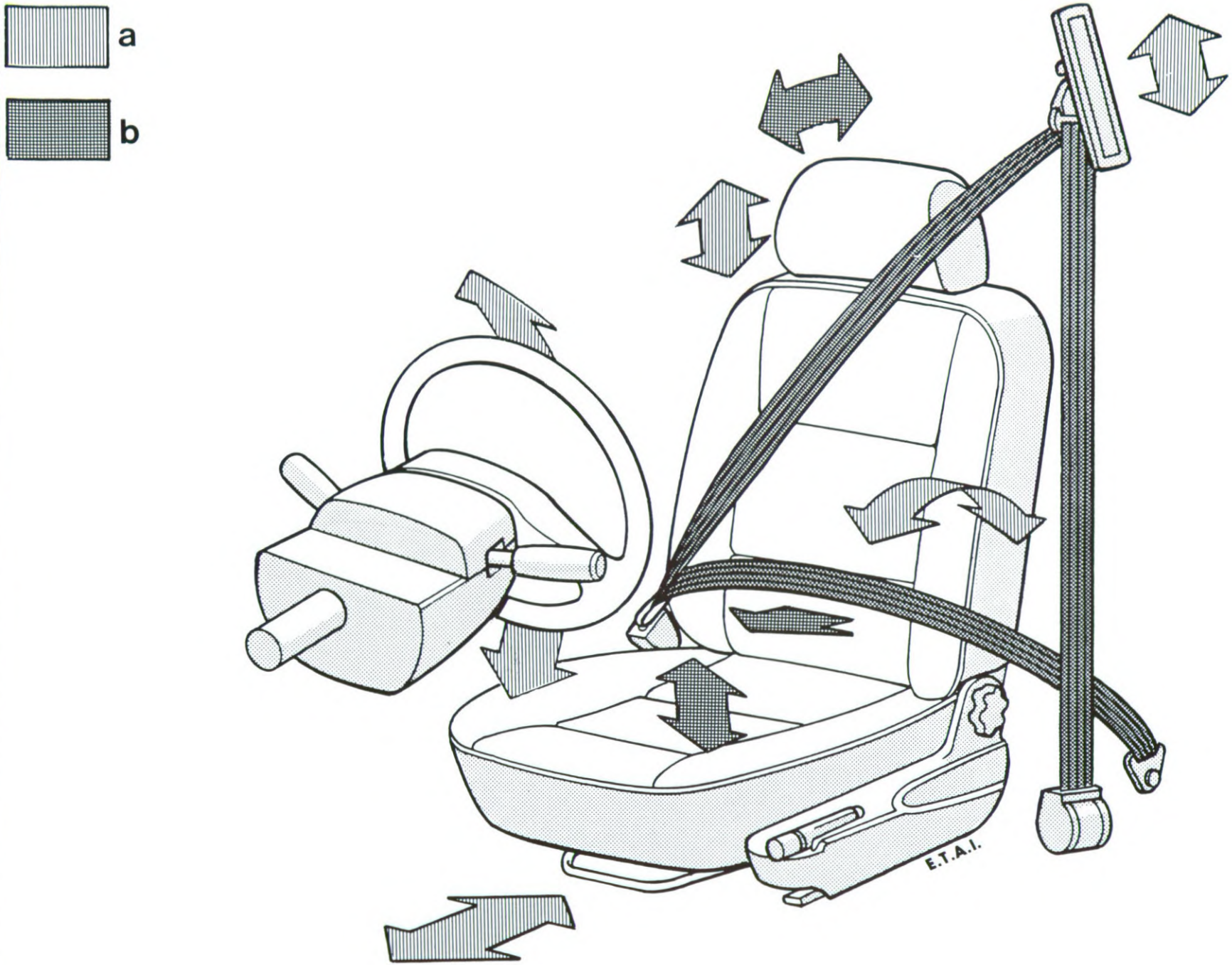

J

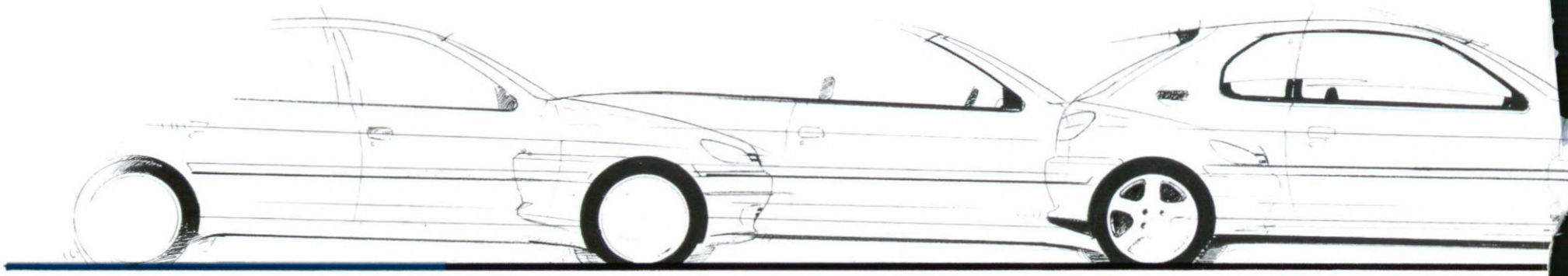

AUTOMOBILES
PEUGEOT
DIRECTION DE L'INFORMATION