D I E S E L 1.5

TARIEVEN PEUGEOT MODELLEN 1995 PRIJZEN PER JULI 1994

106 3-deurs

	Consumenten-prijs incl. BTW en BPM	BPM	BTW	Netto catalogusprijs excl. BTW en BPM	Extra's tegen meerprijs
Ace 1.0 4-bak	fl. 21.180 ,–	fl. 3.433 ,–	fl. 2.643 ,–	fl. 15.104 ,–	1-11-13
Accent 1.0 4-bak	- 20.990 ,–	- 3.380 ,–	- 2.623 ,–	- 14.987 ,–	1-11
Ace 1.1 5-bak	- 23.250 ,–	- 4.008 ,–	- 2.866 ,–	- 16.376 ,–	1-11-13
Accent 1.1 5-bak	- 23.275 ,–	- 4.015 ,–	- 2.869 ,–	- 16.391 ,–	1-11
XR 1.1	- 25.200 ,–	- 4.550 ,–	- 3.076 ,–	- 17.574 ,–	1-(2+8)-11-16-19
Midnight 1.1	- 26.200 ,–	- 4.828 ,–	- 3.183 ,–	- 18.189 ,–	
XR 1.4	- 26.990 ,–	- 5.047 ,–	- 3.268 ,–	- 18.675 ,–	1-(2+8)-11-16-17-19
Rallye 1.3	- 27.380 ,–	- 5.155 ,–	- 3.310 ,–	- 18.915 ,–	11-17-19-58
Green 1.4	- 28.735 ,–	- 5.532 ,–	- 3.456 ,–	- 19.747 ,–	1-17-19-20
XS 1.4	- 27.960 ,–	- 5.317 ,–	- 3.372 ,–	- 19.271 ,–	1-(2+8)-9-11-13-16-17-19-20
XS 1.6	- 29.760 ,–	- 5.817 ,–	- 3.566 ,–	- 20.377 ,–	1-(2+8)-9-11-13-16-17-19-20-58
XT 1.4	- 29.285 ,–	- 5.685 ,–	- 3.515 ,–	- 20.085 ,–	1-9-11-15-16-17-19-20
XT 1.6	- 31.085 ,–	- 6.185 ,–	- 3.709 ,–	- 21.191 ,–	1-9-11-15-16-17-19-20-58
Gentry 1.6	- 36.500 ,–	- 7.689 ,–	- 4.291 ,–	- 24.520 ,–	16-19-20
XSi 1.6	- 35.720 ,–	- 7.472 ,–	- 4.207 ,–	- 24.041 ,–	1-3-11-16-19-20-58
Ace Diesel 1.5	- 26.840 ,–	- 6.534 ,–	- 3.024 ,–	- 17.282 ,–	1-11-13-17
Accent Diesel 1.5	- 26.865 ,–	- 6.540 ,–	- 3.027 ,–	- 17.298 ,–	1-11
XRD 1.5	- 28.990 ,–	- 7.131 ,–	- 3.256 ,–	- 18.603 ,–	1-(2+8)-11-16-17-19

106 5-deurs

Ace 1.0 4-bak	- 22.180 ,–	- 3.711 ,–	- 2.751 ,–	- 15.718 ,–	1-11-13
Accent 1.0 4-bak	- 21.990 ,–	- 3.658 ,–	- 2.730 ,–	- 15.602 ,–	1-11
Ace 1.1 5-bak	- 24.250 ,–	- 4.286 ,–	- 2.973 ,–	- 16.991 ,–	1-11-13
Accent 1.1 5-bak	- 24.275 ,–	- 4.293 ,–	- 2.976 ,–	- 17.006 ,–	1-11
XR 1.1	- 26.200 ,–	- 4.828 ,–	- 3.183 ,–	- 18.189 ,–	1-(2+8)-11-16-19
XR 1.4	- 27.990 ,–	- 5.325 ,–	- 3.376 ,–	- 19.289 ,–	1-(2+8)-11-16-17-19
Green 1.4	- 29.735 ,–	- 5.810 ,–	- 3.563 ,–	- 20.362 ,–	1-17-19-20
XT 1.4	- 30.285 ,–	- 5.962 ,–	- 3.623 ,–	- 20.700 ,–	1-9-11-15-16-17-19-20
XT 1.6	- 32.085 ,–	- 6.463 ,–	- 3.816 ,–	- 21.806 ,–	1-9-11-15-16-17-19-20-58
Gentry 1.6	- 37.500 ,–	- 7.967 ,–	- 4.399 ,–	- 25.134 ,–	16-19-20
Ace Diesel	- 27.840 ,–	- 6.811 ,–	- 3.132 ,–	- 17.897 ,–	1-11-13-17
Accent Diesel 1.5	- 27.865 ,–	- 6.818 ,–	- 3.135 ,–	- 17.912 ,–	1-11
XRD 1.5	- 29.990 ,–	- 7.409 ,–	- 3.363 ,–	- 19.218 ,–	1-(2+8)-11-16-17-19

Extra's tegen meerprijs

1. Vernis metaallak	- 715 ,–	- 199 ,–	- 77 ,–	- 439 ,–
2. Electrisch bedienbare voorportierruiten	- 590 ,–	- 164 ,–	- 63 ,–	- 363 ,–
3. Lederen bekleding	- 2.465 ,–	- 685 ,–	- 265 ,–	- 1.515 ,–
8. Centrale vergrendeling met afstandsbediening	- 850 ,–	- 236 ,–	- 91 ,–	- 523 ,–
9. 4 Lichtmetalen velgen	- 1.380 ,–	- 384 ,–	- 148 ,–	- 848 ,–
11. Vernislak zwart	- 375 ,–	- 104 ,–	- 40 ,–	- 231 ,–
13. Achterbank in twee delen neerklapbaar	- 410 ,–	- 114 ,–	- 44 ,–	- 252 ,–
15. Mistlampen vóór	- 365 ,–	- 101 ,–	- 39 ,–	- 225 ,–
16. Schuifdak	- 1.120 ,–	- 311 ,–	- 120 ,–	- 689 ,–
17. Stuurbekrachtiging	- 1.725 ,–	- 479 ,–	- 186 ,–	- 1.060 ,–
19. ABR-remsysteem	- 3.590 ,–	- 997 ,–	- 386 ,–	- 2.207 ,–
20. Air-conditioning	- 4.065 ,–	- 1.129 ,–	- 437 ,–	- 2.499 ,–
58. Startcode	- 400 ,–	- 111 ,–	- 43 ,–	- 246 ,–

106 DIESEL 1.5 L

42 kW (58 pk) VOOR WARE PRESTATIES

Het Peugeot 1995 modeljaar omvat onder andere de Peugeot 106 Diesel, uitgerust met de nieuwe TUD5 1527 cm^3 motor.
De motor van 42 kW (58 pk) biedt aantrekkelijke prestaties, zoals een topsnelheid van 155 km/h en een actieradius van ruim 900 km bij gemiddeld ECE-verbruik. Bij een constante snelheid van 90 km/h bedraagt de actieradius maar liefst ruim 1200 km. Daarnaast gaat het comfortniveau van de auto aanzienlijk omhoog, hetgeen overigens geldt voor alle 106 modellen.

De ACE Diesel ondergaat de volgende wijzigingen. Ventilatie/verwarmingsroosters worden nu ook in het midden van het dashboard gemonteerd en de portierpanelen zijn volledig gestoffeerd. Verder is de kofferruimte verlicht.

De 106 Accent Diesel wordt speciaal voor ons land op de markt gebracht. De auto onderscheidt zich van de ACE door o.a. in carrosseriekleur gespoten bumperschilden, bredere stootstrips op de flanken (zoals op de XT), een achterspoiler langs de bovenrand van de achterklep en specifieke Accent striping met logo's op de achterklep, de deurstijlen (3-deurs) en de naaf van het stuur. Technisch is de Accent gelijk aan de ACE.

De XRD heeft getint glas gekregen. Centrale vergrendeling met afstandsbediening voor portieren en achterklep, in combinatie met elektrisch bedienbare voorportierruiten zijn voortaan tegen meerprijs leverbaar.

PEUGEOT
EXTERNE BETREKKINGEN

PEUGEOT TALBOT NEDERLAND N.V.
Uraniumweg 25, 3542 AK Utrecht
Postbus 2097, 3500 GB Utrecht

Telefoon 030 - 475475
Telefax 030 - 475487
Telex 47401

De stoelen en de portierpanelen van zowel de ACE en de Accent als de XRD, krijgen nieuwe bekledingen.

Op alle '95 modellen, dus ook op de 106, prijkt een nieuwe Peugeot leeuw op de grille.

Utrecht, Juli 1994

DE 1.5 LITER DIESELMOTOR

De TUD5 is een viercilinder motor met een inhoud van 1527 cm^3 (boring 77 mm x slag 82 mm). Het gietijzeren blok met geboorde cilinders is afkomstig van de TU5F benzinemotor. De cilinderinhoud werd bereikt door de boring te verkleinen met 1,5 mm. De cilinderkop, voorzien van een door een getande riem aangedreven bovenliggende nokkenas, verschilt met die van de benzineversie. Het systeem met naven en zgn. "losse" (verstelbare) poelies maakt het mogelijk de spanning van de riem per poelie in te stellen. De verbrandingskamer is van het type ADVANCED COMET en de in lijn geplaatste kleppen hebben een grotere diameter (inlaat 36 mm. i.p.v. 34,5, inlaat 29,5 mm. i.p.v. 28,5). Het klepdeksel, van recycleerbare kunststof (polyarylamide), bevat de olievulopening en de carterontluchting. De brandstoffilter met ingebouwde voorverwarmer is boven de koelvloeistofuitgang van het motorblok gemonteerd en de vacuümpomp van de rembekrachtiging is aan de nokkenas bevestigd.

Ten opzichte van de vorige TUD3 motor, zijn het koppel en het vermogen met resp. 13 Nm (1,3 mkg) en 5 kW (8 pk) toegenomen. Het maximum koppel, 95 Nm (9,7 mkg), wordt bij 2500/min bereikt en blijft op dit niveau tot 3500/min, terwijl een koppel van 80 Nm (8,2 mkg) al aanwezig is bij 1200/min. en nagenoeg op deze hoogte blijft tot 3500/min. Het maximum vermogen bedraagt 42 kW (58 pk) bij 5000/min.
De brandstofinspuiting geschiedt via een LUCAS/DPC pomp met vervroeging van het inspuitmoment. Dit wordt gestuurd door de motortemperatuur. Dank zij dit systeem is de inspuiting beter en de emissie van vervuilende stoffen minder.
De pomp en het voor- en nagloeirelaishuis zijn met elkaar verbonden. Bij koude starten stelt het snelle voorgloeisysteem zichzelf automatisch in werking. Op de TUD5 motor, en in tegenstelling tot wat normaal gebeurt wanneer een motor is gestart, blijven de bougies gedurende maximaal 3 minuten de verbrandingskamer verwarmen, totdat de koelvloeistof een temperatuur van 60° heeft bereikt. Bij 20° duurt dit voorgloeien 4 seconden. Door de bougie tangentieel te plaatsen t.o.v. de gaswerveling is het rendement van de motor beter.

Het expansievat van het koelsysteem is hoog bevestigd tegen het binnen-

vóórscherm rechts. De koperen radiateur (530 mm. lang, 296 mm hoog) is voorzien van een thermostatisch bediende elektrische ventilator van 120 W.
Ten opzichte van de TUD3 motor, is de carterinhoud van de motor vergroot van 3,5 liter naar 4,75 liter olie.

De nieuwe 1,5 liter motor levert de volgende prestaties:

-	topsnelheid (km/h)	155
-	400 m met staande start (sec)	20,2
-	1000 m met staande start (sec)	37,5
-	van 0 naar 100 km/h (sec)	16,9

Brandstofverbruik volgens EG-norm (l/100km)

-	bij 90 km/h	3,7
-	bij 120 km/h	5,1
-	in stadsverkeer	5,5
-	gemiddeld	4,8

TRANSMISSIE

De MA.5D vijfversnellingsbak, afkomstig van de vorige 106 diesel, heeft in deze nieuwe versie een kortere verhouding voor de eerste en tweede versnelling. Hiermee worden de acceleraties bij het optrekken en bij een laag toerental verbeterd. De nieuwe "Energy" 155/70 R13T banden hebben een lage rolweerstand. Met deze banden zijn de prestaties aanzienlijk beter en neemt het brandstofverbruik in bijzondere mate af.

Met 1,67 m als afrolomtrek van de banden en 17 x 61 (0,2786) als eindreductie worden de navolgende snelheden bij 1000/min bereikt (km/h):

1e	7,67
2e	14,31
3e	21,87
4e	28,63
5e	36,37

WIELOPHANGING

De wielophanging is ten opzichte van het vorige model niet veranderd. De voortrein van het type pseudo McPherson met triangels heeft hydraulische schokdempers en gedecentreerde schroefveren. Een lage flexibiliteit aan het wiel (56 mm/100 kg) en progressief werkende aanslagen staan garant voor de natuurlijke stabilisering van de auto. Deze aanslagen zijn verlengd met 24 mm vóór en achter. De achtertrein heeft gietijzeren getrokken wieldraagarmen, bevestigd d.m.v. naaldlagers aan de traversebuis; twee torsiestangen bevinden zich, zeer compact, onder de vloer van de bagageruimte. De flexibiliteit aan het wiel achter bedraagt 64 mm/100 kg.
De stuurinrichting met tandheugel kan op de ACE Diesel en de XRD tegen meerprijs met stuurbekrachtiging geleverd worden. Het stuurwiel, met een lage poolinertie, is zacht bekleed.
Het remsysteem is voorzien van een vacuüm bekrachtiger met een diameter van 7". De twee remcircuits zijn kruiselings gescheiden. Vóór hebben de massieve remschijven een diameter van 247 mm en een dikte van 10 mm. Achter hebben de trommels een diameter van 180 mm, terwijl de remvoeringen 30 mm breed zijn. Iedere trommel is voorzien van een lastafhankelijke remdrukregelaar.
Een Bendix anti-blokkeersysteem met 2 sensoren is tegen meerprijs op de XRD leverbaar. Dit systeem impliceert de montage van geventileerde schijven vóór met een dikte van 20,4 mm en een bekrachtiger met een diameter van 8".

DE 106: ZOWEL VOOR IN DE STAD ALS OP DE SNELWEG

De 106 wordt sinds februari 1991 in Mulhouse gebouwd. Er zijn 818.383 exemplaren geproduceerd tot en met juni 1994. In ons land is hij in 30 versies op de markt gebracht.
Ondanks zijn formaat (klein van buiten, maar groot van binnen), heeft de 106 in minder dan drie jaar de status verworven niet alleen een auto voor in de stad te zijn, maar ook voor daar buiten. Kopers van alle leeftijden, die veel waarde hechten aan een mooie lijn van een auto, vinden hun heil in de 106.

De 106 wordt in 130 landen verkocht en wordt sinds een jaar ook in Marokko geassembleerd. In 1993 was de 106 de meest geëxporteerde auto van het merk Peugeot.

In Europa staat de 106 10e op de ranglijst van meest verkochte auto's en zelfs 5e in het B-segment, welke 31% van de totale Europese markt vertegenwoordigt. In ons land staat hij in zijn segment op de 3e plaats en is na de 306 de meest verkochte Peugeot.

DE DIESELMARKT

Frankrijk heeft mondiaal gezien de grootste dieselmarkt wat personenauto's betreft; de markt groeit bovendien nog steeds. In 1991 bedroeg het percentage dieselauto's ten opzichte van de totale markt 38,4%. In 1993 was dit percentage gegroeid tot 45,5%. Peugeot heeft deze trend gevolgd, waarmee het marktaandeel van dieselauto's van 41% in 1992 steeg naar 48% in 1993. Begin 1994 was dit percentage zelfs toegenomen tot bijna 53%.
In Europa vormt het marktaandeel van dieselauto's 17% van de totale markt. Volgens prognose zal dit aandeel in 1995 stijgen naar zo'n 22% en zal rond de eeuwwisseling de 25% bereikt hebben.

Peugeot is nog steeds de grootste producent van dieselmotoren ter wereld. Het merk had in 1993 in Europa een marktaandeel van 7,42%. Er werd 60% benzine-auto's verkocht tegen 40% voertuigen met dieselmotor.

In Nederland werden in deze periode 391.933 auto's geregistreerd, waarvan 43.286 diesels, zijnde 11,04% van de markt. Peugeot verkocht 30.477 auto's, waarvan 6852 diesels (22,48% van de totale verkopen van Peugeot).

Met een grotere dieselmotor zal de 106 zijn positie in het B-segment ongetwijfeld versterken. De auto zal in september op de Nederlandse markt gelanceerd worden.

Utrecht, Juli 1994

PEUGEOT 106

Februari 1991

Aanvang van de produktie in Mulhouse.

September 1991

Publiekspresentatie in Frankrijk van de vier benzineversies in 3-deurs uitvoering.

September 1991

Publiekspresentatie in Nederland.

Oktober 1992

Lancering van de 5-deurs benzine-uitvoeringen en van de dieselmodellen in 3- en 5-deurs.

Juni 1993

Aanvang van de assemblage in Marokko.

Totale produktie vanaf lancering tot en met juni 1994

106 Benzine	696.873
106 Diesel	121.511
Totaal	818.384

Produktie van 1 januari 1994 tot en met juni 1994

3-deurs Benzine	112.459	5-deurs Benzine	37.143
3-deurs Diesel	19.343	5-deurs Diesel	11.705

Dagproduktie in Mulhouse

1.472 eenheden

Registraties in Nederland (personenauto's)

1991:	986	eenheden	(0,8 % van het B segment)
1992:	7.920	eenheden	(7,13% van het B segment)
1993:	7.217	eenheden	(7,0 % van het B segment)
1994:	5.380	eenheden	(8,02% van het B segment)

t/m 20 juni 1994

Registraties per type in 1993 (personenauto's)

3-deurs	6.142	Benzine	6.528
5-deurs	1.075	Diesel	689

Export naar enkele Europese landen (registraties 1993)

Duitsland	33.400
Groot-Brittannië	36.000
Italië	54.100
Spanje	19.400

Met 187.700 verkochte eenheden in meer dan 130 landen was de 106 in 1993 het meest verkochte Peugeot model.

Utrecht, Juli 1994

Het B-segment in Europa (17 landen) (en het aandeel van Automobiles Peugeot in dit segment)*

Cijfers in % 1993 (10 maanden voor Griekenland en 8 maanden voor Portugal)

"ADVANCED COMET" VOORVERBRANDINGSRUIMTE

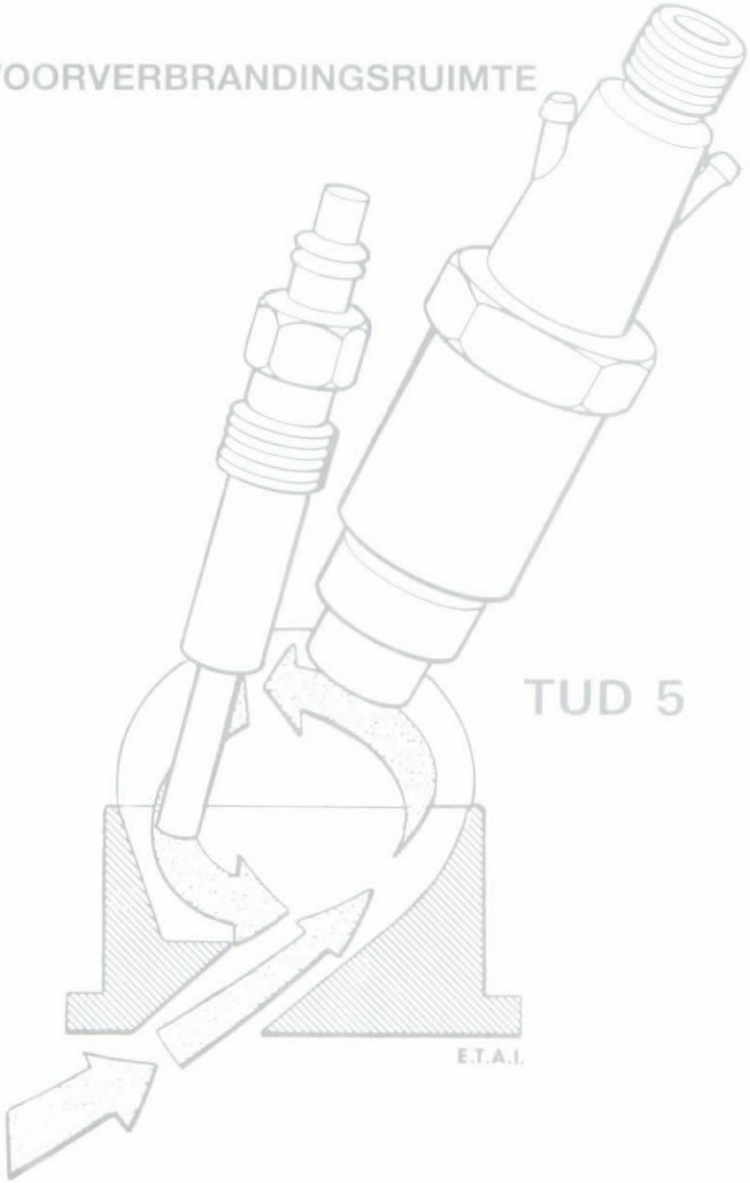

PEUGEOT 106 DIESEL

ACE			XRD	
3-deurs	5-deurs	ALGEMEEN	3-deurs	5-deurs
1CVJZ2	1AVJZ2	Typecode	1CVJZ2	1AVJZ2
1527		Cilinderinhoud (cm³)	1527	
42/58		Max. vermogen (kW/pk)	42/58	
op de voorwielen		Aandrijving	op de voorwielen	
5		Versnellingsbak	5	
5		Aantal zitplaatsen	5	
		PRESTATIES (1)		
155		Max. snelheid (km/h)	155	
		Acceleratietijden (sec.) (1)		
20,2		• 400 m met staande start	20,2	
37,5		• 1000 m met staande start	37,5	
16,9		• 0 tot 100 km/h	16,9	
		BRANDSTOFVERBRUIK (1/100 KM)		
		EG Normen:		
3,7		• bij 90 km/h	3,7	
5,1		• bij 120 km/h	5,1	
5,5		• in het stadsverkeer	5,5	
4,8		• gemiddeld	4,8	
		AFMETINGEN (M)		
3,564		Grootste lengte	3,564	
1,590		Grootste breedte	1,590	
1,363		Hoogte (rijklaar)	1,363	
2,385		Wielbasis	2,385	
0,660		Overbouw vóór	0,660	
0,519		Overbouw achter	0,519	
1,387		Spoorbreedte vóór	1,387	
1,309		Spoorbreedte achter	1,309	
0,110		Bodemvrijheid (beladen)	0,110	
0,940		Zichtbare voorruitoppervlakte (m²)	0,940	
2,840	2,770	Totale zichtbare glasoppervlakte (m²)	2,840	2,770
0,67		Achterruitoppervlakte (m²)	0,67	
0,58		Frontale oppervlakte weerstand SCx (m²)	0,56	
1,81		Frontale oppervlakte S (m²)	1,81	
0,32		Luchtweerstandcoëfficiënt (Cx)	0,32	
-0,036		Neerwaartse drukoppervlakte vóór SCz (m²)	-0,036	
0,090		Neerwaartse drukoppervlakte achter SCz (m²)	0,090	

(1) DIN-waarden, half-beladen

07/94

PEUGEOT 106 DIESEL

ACE			XRD	
3-deurs	5-deurs	GEWICHTEN (KG)	3-deurs	5-deurs
830	845	Kenteken gewicht	830	845
		Gewichtsverdeling:		
500	510	• vóór	500	510
330	335	• achter	330	335
1320	1340	Max.toelaatbaar gewicht	1320	1340
		Max. toelaatbare belasting:		
710		• op vooras	710	
680		• op achteras	680	
19,76	20,12	Verhouding gewicht (1) (kg/kW)	19,76	20,95
2020	2040	Max. treingewicht met beremde aanhanger	2020	2040
700		Max. aanhangergewicht (beremd)	700	
50		Max. kogeldruk	50	
490	495	Nuttig laadgewicht	490	495
		BINNENRUIMTE		
1,643		Lengte passagiersruimte (m) (2)	1,643	
		Breedte voorin (m):		
1,342		• op ellebooghoogte	1,342	
1,346		• op schouderhoogte	1,346	
		Breedte achterin (m):		
1,484	1,312	• op ellebooghoogte	1,484	1,312
1,314		• op schouderhoogte	1,314	
0,190		Verstelafstand voorstoelen (m)	0,190	
1,082		Nuttige breedte achterin (m)	1,082	
		Nuttige lengte achterin (m):		
1,144		• met neergeklapte achterbank	1,144	
0,676		• met achterbank	0,676	
0,845		Nuttige hoogte (m)	0,845	
		Nuttige/totale inhoud achterin (dm^3) (3):		
473/528		• met neergeklapte achterbank	473/528	
192/215		• met acherbank	192/215	
		Nuttige oppervlakte achterin (m^2):		
1,320		• met neergeklapte achterbank	1,320	
0,710		• met achterbank	0,710	
		Toegang achterin (m):		
0,780		• breedte	0,780	
0,611		• hoogte	0,611	
		Openingshoek (°):		
66/–	66/70	• deuren (vóór/achter)	66/–	66/70
95,5		• achterklep	95,5	

(1) rijklaar

(2) van gaspedaal tot achterbank

(3) nuttige inhoud: (ISO-methode), totale inhoud (VDA-methode)

07/94

PEUGEOT 106 DIESEL

ACE			XRD	
3-deurs	5-deurs	MOTOR	3-deurs	5-deurs
TU D5/L		Type	TU D5/L	
dwars, voor de vooras, 6° naar voren gekanteld		Plaatsing in de auto	dwars, voor de vooras, 6° naar voren gekanteld	
4		Aantal cilinders	4	
1527		Cilinderinhoud (cm³)	1527	
77x82		Boring x slag (mm)	77x82	
23/1		Compressieverhouding	23/1	
Gasolie		Brandstof	Gasolie	
42/58		Max. vermogen (kW/pk)	42/58	
5000		bij toerental/min.	5000	
27,50		Specifiek vermogen (kW/l)	27,50	
95/9,7		Max. koppel (Nm/mkg)	95/9,7	
2500		bij toerental/min.	2500	
lichtmetaal		Cilinderkop	lichtmetaal	
kopkleppen, bediend door klepstoters		Kleppen	kopkleppen, bediend door klepstoters	
gietijzer met geboorde cilinders		Cilinderblok	gietijzer met geboorde cilinders	
5		Krukaslagers	5	
bovenliggend, 3 maal gelagerd, aangedreven door een getande riem		Nokkenas	bovenliggend, 3 maal gelagerd, aangedreven door een getande riem	
		Kleptiming (°) (1):		
-4,62		• inlaat opent	-4,62	
44,80		• uitlaat opent	44,80	
30,40		• inlaat sluit	30,40	
-2,20		• inlaat sluit	-2,20	
-		Klepoverlapping	-	
LUCAS/DPC brandstofpomp, brandstof voorverwarming		Brandstofsysteem	LUCAS/DPC brandstofpomp, brandstof voorverwarming	
800		Sationair toerental	800	
5450		Afgeregeld onbelast toerental	5450	
automatisch, in pomp ingebouwd		Koude startinrichting	automatisch, in pomp ingebouwd	
op afstand, droogelement, thermostatisch geregelde voorverwarming		Luchtfilter	op afstand, droogelement, thermostatisch geregelde voorverwarming	
automatisch d.m.v. kontaktsleutel, verklikkerlicht op dashboard		Voorgloeiing	automatisch d.m.v. kontaktsleutel, verklikkerlicht op dashboard	
driefase 750 W, 50 A met ingebouwde regelaar		Wisselstroomdynamo	driefase 750 W, 50 A met ingebouwde regelaar	
300 A		Accu	300 A	
druksmering met pomp en verwisselbaar 'FullFlow'-filter,		Smering	druksmering met pomp en verwisselbaar 'FullFlow'-filter,	
verklikkerlampje voor druk en niveau		Olie-controlesysteem	verklikkerlampje voor druk en niveau	
watercirculatie door pomp, gesloten systeem met expansievat, thermostatisch bediende, elektrische ventilator, verklikkerlampje voor te laag koelvloeistofniveau		Koeling	watercirculatie door pomp, gesloten systeem met expansievat, thermostatisch bediende, elektrische ventilator, verklikkerlampje voor te laag koelvloeistofniveau	
-15		Bescherming tegen vorst tot (° C)	-15	
koper		Radiateurblok	koper	

(1) met riemspanner

07/94

ACE			XRD	
3-deurs	5-deurs	INHOUDEN (L)	3-deurs	5-deurs
		Oliecarter:		
4,75		• motor	4,75	
2		• versnellingsbak/differentieel	2	
6		Koelsysteem	6	
45		Brandstoftank	45	
1,5		Ruitesproeierreservoir	1,5	
		AANDRIJVING		
enkelvoudige droge plaat met zelfnastellende diafragma en bediening door een kabel		Koppeling	enkelvoudige droge plaat met zelfnastellende diafragma en bediening door een kabel	
180		Diameter koppelingsplaat (mm)	180	
MA 5/D		Versnellingsbak	MA 5/D	
met pook op de vloer		Bediening	met pook op vloer	
5		Aantal versnellingen vooruit	5	
		Overbrengingsverhoudingen:		
0,2750		• 1e	0,2750	
0,5128		• 2e	0,5128	
0,7837		• 3e	0,7837	
1,0256		• 4e	1,0256	
1,3030		• 5e	1,3030	
0,2790		• achteruit	0,2790	
17/61 (0,2786)		Eindreductie	17/61 (0,2786)	
in de versnellingsbak ingebouwd, cilindrische overbrenging met helicoïdale vertanding		Differentieel	in de versnellingsbak ingebouwd, cilindrische overbrenging met helicoïdale vertanding	
twee aandrijfassen van ongelijke lengte met tripode schuifkoppeling aan differentieelzijde en homokinetische tripode koppeling aan wielzijde		Aandrijving	twee aandrijfassen van ongelijke lengte met tripode schuifkoppeling aan differentieelzijde en homokinetische tripode koppeling aan wielzijde	
		WIELEN		
5 B 13		Type	5 B 13	
staal		Materiaal	staal	
20		Inpersdiepte (mm)	20	
155/70 R 13 T		Tubeless banden	155/70 R 13 T	
		Bandenspanning (bar):		
2,1		• vóór	2,1	
2,1		• achter	2,1	
1,670		Afrolomtrek	1,670	
4 bouten		Bevestiging velg	4 bouten	
		Snelheid bij 1000/min. (km/h):		
7,67		• 1e	7,67	
14,31		• 2e	14,31	
21,87		• 3e	21,87	
28,63		• 4e	28,63	
36,37		• 5e	36,37	
7,78		• achteruit	7,78	

PEUGEOT 106 DIESEL

ACE			XRD	
3-deurs	5-deurs	WIELOPHANGING	3-deurs	5-deurs
onafhankelijk, pseudo McPherson met schroefveren en ingebouwde hydraulische schokdempers		Vóór	onafhankelijk pseudo McPherson met schroefveren en ingebouwde hydraulische schokdempers	
176		Totale uitslag aan het wiel (mm)	176	
56		Flexibiliteit aan het wiel (mm/100 kg)	65	
59		Niet afgeveerd asgewicht (kg)	59	
		Geometrie voortrein (1):		
13,2		• schuurstraal (mm)	13,2	
2,15		• naspoor (°)	2,15	
-0,46		• wielvlucht (°)	-0,46	
uitspoor 1±1		• sporing totaal (mm)	uitspoor 1±1	
		Achter:		
225		Totale uitslag aan het wiel (mm)	225	
64		Flexibiliteit aan het wiel (mm/100 kg)	64	
38		Niet afgeveerd asgewicht (kg)	38	
		Geometrie achtertrein:		
1,25		• wielvlucht (°)	1,25	
toespoor 3,6 ±-1,8		• sporing totaal (mm)	toespoor 3,6 ±-1,8	
		STUURINRICHTING		
tandheugel, uit 2 delen bestaande veiligheidsstuurkolom met cardankoppeling		Type	tandheugel, uit 2 delen bestaande veiligheidsstuurkolom met cardankoppeling	
hydraulisch met gescheiden cilinder, door pomp bediend met afgeregelde opbrengst		Stuurbekrachtiging (2)	hydraulisch met gescheiden cilinder, door pomp bediend met afgeregelde opbrengst	
22,1/1 (18,9/1)		Overbrenging (stuurwiel/wiel)	22,1/1 (18,9/1)	
3,85		Aantal stuuromwentelingen	(3,00)	
		Draaicirkel (m):		
10,50 (11,00)		• tussen muren	10,50 (11,00)	
10,10 (10,60)		• tussen trottoirs	10,10 (10,60)	
veiligheidsstuur met 2 spaken, soepele bekleding		Stuurwiel	veiligheidsstuur met 2 spaken, soepele bekleding	
370		Diameter stuurwiel (mm)	370	

(1) waarde onder vastgestelde wagenhoogte
(2) meerprijs op XND-XRD
- waarden tussen haakjes, met stuurbekrachtiging

07/94

PEUGEOT 106 DIESEL

ACE			XRD	
3-deurs	5-deurs	REMMEN	3-deurs	5-deurs
hydraulisch met vacuümbekrachtiging - Ø 7" (178 mm)		Bediening	hydraulisch met vacuümbekrachtiging - Ø 7" (178 mm)	
Bendix met 2 sensoren		Anti-blokkeersysteem (1)	Bendix met 2 sensoren	
twee kruiselings gescheiden circuits, tandem hoofdremcilinder		Circuits	twee kruiselings gescheiden circuits, tandem hoofdremcilinder	
19		Diameter hoofdremcilinder (mm)	19	
1478		Totale remoppervlakte (cm^2)	1478	
op achterwielen, door kabel bediend		Parkeerrem	op achterwielen, door kabel bediend	
		Vóór:		
schijven met zelfnastellende remklauwen		• type	schijven met zelfnastellende remklauwen	
247		• buitendiameter schijven (mm)	247	
10		• dikte schijven (mm)	10	
48		• diameter zuigers (mm)	48	
140		• totale oppervlakte voeringen (cm^2)	140	
1138		• totale remoppervlakte vooras (cm^2)	1138	
		Achter:		
zelfnastellende trommelremmen met geïntegreerde, lastafhankelijke remdrukregelaar		• type	zelfnastellende trommelremmen met geïntegreerde, lastafhankelijke remdrukregelaar	
180		• diameter trommels (mm)	180	
30		• breedte voeringen (mm)	30	
19		• diameter wielremcilinders (mm)	19	
174		• actieve opppervlakte voeringen (cm^2)	174	
340		• totale remoppervlakte achteras (cm^2)	340	
voor te laag remvloeistofniveau en slijtage remblokken		Veiligheidsverklikkerlicht op dashboard	voor te laag remvloeistofniveau en slijtage remblokken	

(1) meerprijs op XND-XRD, impliceert schijven met een dikte van 20,4 mm en een vacuümbekrachtiging met een diameter van 8" (203 mm)

07/94

PEUGEOT 106 DIESEL (3- en 5-deurs)

INSTRUMENTENPANEEL UITRUSTING	ACE 3-deurs	ACE 5-deurs	XRD 3-deurs	XRD 5-deurs
verklikkerlampje minimum remvloeistofniveau en rembloksliitage	x	x	x	x
verklikkerlampje handrem	x	x	x	x
verklikkerlampje oliedruk	x	x	x	x
verklikkerlampje laden van de accu	x	x	x	x
verklikkerlampje koelvloeistofniveau en temperatuur	x	x	x	x
verklikkerlampjes parkeerlicht, dimlicht, grootlicht	x	x	x	x
verklikkerlampje mistachterlicht	x	x	x	x
verklikkerlampje richtingaanwijzer	x	x	x	x
verklikkerlampje minimum brandstofniveau	x	x	x	x
verklikkerlampje voorgloeien	x	x	x	x
centraal waarschuwingslampje (koelvloeistof, motorolie)	x	x	x	x
kwartsklokje	x	x	x	x
geluidsalarm nog brandende verlichting	x	x	x	x
brandstofmeter	x	x	x	x
dagteller	x	x	x	x
BEDIENINGS- EN VEILIGHEIDSUITRUSTING				
ruitewissers met 2 snelheden en elektrische ruitesproeier	x	x	x	x
ruitewissers met intervalschakeling	x	x	x	x
halogeen koplampen (H4)	x	x	x	x
hoogtecorrectie koplampen in 2 standen	x	x	x	x
achteruitrijlamp	x	x	x	x
mistachterlamp	x	x	x	x
getint glas rondom			x	x

x: standaard

m: meerprijs

07/94

PEUGEOT 106 DIESEL (3- en 5-deurs)

BEDIENINGS- EN VEILIGHEIDSUITRUSTING (VERVOLG)	ACE 3-deurs	ACE 5-deurs	XRD 3-deurs	XRD 5-deurs
achterruitverwarming met automatische uitschakeling	x	x	x	x
ruitewisser/sproeier achter	x	x	x	x
achteruitkijkspiegel met anti-verblindingsstand	x	x	x	x
2 van binnenuit verstelbare buitenspiegels	x	x	x	x
uitklapbare achterzijruiten			x	
veiligheidsgordels met oprolautomaat (vóór en achter) met snel blokkeringssysteem, 2 puntsgordel (middenachter)	x	x	x	x
in hoogte verstelbare veiligheidsgordels vóór		x		x
kindersloten		x		x
COMFORT EN AFWERKING				
wielplaten	x	x	x	x
metaalkleur met vernislak	m	m	m	m
zwart met vernislak	m	m	m	x
stootstrips op flanken	x	x	x	m
glazen schuif/kanteldak			m (1)	m (1)
centrale vergrendeling portieren en kofferdeksel met afstandsbediening			m	m
afsluitbare tankdop	x	x	x	x
elektrisch bedienbare voorportierruiten			m	m
ventilatie/verwarming met aanjager met 3 snelheden	x	x	x	x
voorstoelen met verstelbare rugleuning en in hoogte verstelbare hoofdsteunen	x	x	x	x
kantelbare voorstoelen met herinneringsstand	x		x	
neerklapbare achterbank	x	x		
In 2 delen (1/3-2/3) neerklapbare achterbank	m	m	x	x
plafonnier vóór	x	x	x	x

x: standaard

m: meerprijs

(1): alleen in combinatie verkrijgbaar

07/94

PEUGEOT 106 DIESEL (3- en 5-deurs)

COMFORT EN AFWERKING	ACE 3-deurs	ACE 5-deurs	XRD 3-deurs	XRD 5-deurs
kaartleeslampje			m (1)	m (1)
antenne	x	x	x	x
ontstoring	x	x	x	x
inbouwplaatsen voor luidsprekers vóór	x	x	x	x
inbouwruimte voor radio	x	x	x	x
bedrading voor luidsprekers in deurpanelen	x	x	x	x
roosters voor luidsprekers in deurpanelen	x	x	x	x
coaxkabel/voeding radio	x/x	x/x	x/x	x/x
sigarette-aansteker vóór			x	x
asbak vóór- en achter	x/–	x/–	x/x	x/x
armsteun vóór en achter op portieren	x	x	x	x
handgreep vóór voor passagier	x	x	x	x
handgrepen achter met kledinghaakje			x	x
korte/lange middenconsole	x/–	x/–	–/x	–/x
stofbekleding • stof	x	x	x	x
bergvak in vóórportieren	x	x	x	x
dashboardkastje	x	x		
dashboardkastje met klep			x	x
bergvakje links onder dashboard	x	x	x	x
make-up spiegel op linker en rechter zonneklep	x	x	x	x
scharnierende afdekplaat voor bagageruimte	x	x	x	x
verlichting in bagageruimte	x	x	x	x
vloermat in bagageruimte	x	x	x	x
beklede bagageruimte			x	x
naaldmoquette	x	x		
bouclémoquette			x	x

x: standaard

m: meerprijs

(1): Alleen in combinatie verkrijgbaar

07/94

AUTOMOBILES
PEUGEOT
DIRECTION DE L'INFORMATION

Création Graphic 3 - Automobiles PEUGEOT RC Paris 552 144 503 - Édition LPF - Imp. en C.E. - 05/94